BENUTZERHANDBUCH

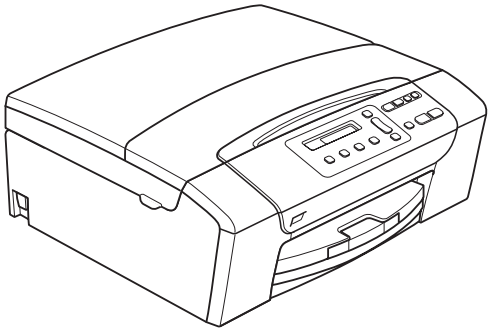

DCP-145C
DCP-163C
DCP-165C
DCP-167C
DCP-185C

Version A

GER/AUS/SWI-GER

Service-Information

Füllen Sie die folgenden Felder aus, damit Sie im Bedarfsfall jederzeit darauf zurückgreifen können:

Modell: DCP-145C, DCP-163C, DCP-165C, DCP-167C und DCP-185C
(Markieren Sie, welches Modell Sie besitzen.)

Seriennummer: [1] _____

Gekauft am: _____

Gekauft bei: _____

[1] **Die Seriennummer finden Sie an der Rückseite des Gerätes. Bewahren Sie das Benutzerhandbuch und den Kaufbeleg sorgfältig auf als Nachweis für den Kauf des Gerätes bei Diebstahl, Feuerschäden oder Garantieanspruch.**

Registrieren Sie Ihr Gerät schnell und bequem online unter

http://www.brother.com/registration/

Durch die Registrierung des Gerätes werden Sie als der Eigentümer des Gerätes eingetragen. Die Registrierung bei Brother kann

- als Nachweis des Kaufdatums dienen, falls Sie den Kaufbeleg nicht mehr besitzen, und
- bei Diebstahl oder Verlust des Gerätes als Kaufbeleg für Versicherungsleistungen dienen.

© 2008 Brother Industries, Ltd.

Hinweis zu diesem Handbuch

Dieses Handbuch wurde unter der Aufsicht von Brother Industries, Ltd. erstellt und veröffentlicht. Es enthält die neuesten technischen Angaben und Produktinformationen.

Der Inhalt dieses Handbuches und die technischen Daten dieses Produktes können ohne vorherige Ankündigung geändert werden.

Die Firma Brother behält sich das Recht vor, Änderungen bzgl. der technischen Daten und der hierin enthaltenen Materialien ohne vorherige Ankündigung vorzunehmen. Brother übernimmt keine Haftung bei offensichtlichen Druck- und Satzfehlern.

EU-Konformitätserklärung

EC Declaration of Conformity

Manufacturer

Brother Industries, Ltd.
15-1, Naeshiro-cho, Mizuho-ku, Nagoya 467-8561, Japan

Plant

Brother Industries (Shen Zhen) Ltd
G02414-1, Bao Chang Li Bonded Transportation Industrial Park,
Bao Long Industrial Estate, Longgang, Shenzhen, China

Herewith declare that:
Products description : **Copier Printer**
Model Name : **DCP-145C, DCP-165C, DCP-185C, DCP-163C, DCP-167C**

are in conformity with provisions of the Directives applied : Low Voltage Directive 2006/95/EC and the Electromagnetic Compatibility Directive 2004/108/EC.

Standards applied :
Harmonized :

Safety: EN60950-1:2001 +A11:2004

EMC: EN55022: 2006 Class B
EN55024: 1998 +A1: 2001 +A2: 2003
EN61000-3-2: 2006
EN61000-3-3: 1995 +A1: 2001 +A2:2005

Year in which CE marking was First affixed : 2008

Issued by : Brother Industries, Ltd.

Date : 15th February, 2008

Place : Nagoya, Japan

Signature

Junji Shiota
General Manager
Quality Management Dept.
Printing & Solutions Company

EU-Konformitätserklärung

Hersteller

Brother Industries Ltd.,
15-1, Naeshiro-cho, Mizuho-ku, Nagoya 467-8561, Japan

Werk

Brother Industries (Shen Zhen) Ltd,
G02414-1, Bao Chang Li Bonded Transportation Industrial Park,
Bao Long Industrial Estate, Longgang, Shenzhen, China

bestätigen, dass:

Produktbeschreibung	:	Kopierer, Drucker
Modellname	:	DCP-145C, DCP-165C, DCP-185C, DCP-163C, DCP-167C

mit den Bestimmungen der folgenden Richtlinien übereinstimmen: Niederspannungsrichtlinie 2006/95/EC und Elektromagnetische Kompatibilitätsrichtlinie 2004/108/EC.

Erfüllte Normen:

Harmonisierte Normen:

Sicherheit	EN60950-1: 2001 +A11: 2004
EMC	EN55022: 2006 Klasse B EN55024: 1998 +A1: 2001 +A2: 2003 EN61000-3-2: 2006 EN61000-3-3: 1995 +A1: 2001 +A2: 2005

Jahr, in dem die CE-Markierung zuerst angebracht wurde: 2008

Herausgegeben von	:	Brother Industries, Ltd.
Datum	:	15. Februar 2008
Ort	:	Nagoya, Japan

Inhaltsverzeichnis

Teil I Allgemein

1 Allgemeine Informationen 2

Zur Verwendung dieses Handbuches 2
Verwendete Formatierungen und Symbole 2
Software-Handbuch 2
Handbücher ansehen 2
Zugang zum Brother-Support (Windows®) 5
Tasten und ihre Funktionen 6
Warn-LED und Gerätestatus 7

2 Vorlagen und Papier einlegen 8

Papier und andere Druckmedien einlegen 8
Umschläge und Postkarten einlegen 10
Kleine Ausdrucke entnehmen 11
Bedruckbarer Bereich 12
Verwendbare Papiersorten und Druckmedien 13
Empfohlene Druckmedien 13
Aufbewahren und Benutzen von Druckmedien 14
Das richtige Druckmedium wählen 15
Vorlagen einlegen 17
Automatischen Vorlageneinzug (ADF) verwenden (nur DCP-185C) 17
Vorlagenglas verwenden 18
Scanbereich 18

3 Geräteeinstellungen 19

Display 19
Displaysprache ändern 19
LCD-Kontrast einstellen 19
Energie sparen 19
Berichte und Listen ausdrucken 20
Bericht oder Liste ausdrucken 20

Teil II Kopieren

4 Kopieren 22

Kopien anfertigen 22
Einzelne Kopie anfertigen 22
Mehrere Kopien anfertigen 22
Kopieren abbrechen 22
Kopiereinstellungen 22
Kopierqualität ändern 23
Vergrößern/Verkleinern 23
Seitenmontage (N auf 1 oder Poster) 24
Sortiert kopieren mit dem Vorlageneinzug (nur schwarzweiß) (nur DCP-185C) 26
Helligkeit und Kontrast einstellen 26
Papiereinstellungen 27

Teil III Fotodirektdruck

5 Bilder von einer Speicherkarte oder einem USB-Stick (USB-Flash-Speicher) drucken 30

Speichermedium-Funktionen 30
Direktdruck von Speicherkarte oder USB-Stick ohne PC 30
Scannen auf Speicherkarte oder USB-Stick ohne PC 30
Speichermedium vom Computer aus verwenden 30
Speicherkarten oder USB-Sticks verwenden 30
Wichtige Hinweise zur Verwendung der Speicherkarten (nur DCP-165C und DCP-185C) und USB-Sticks 31
Speichermedium einlegen 32
Direktdruck von einer Speicherkarte oder einem USB-Stick 33
Index (Miniaturansichten) drucken 33
Bilder drucken 34
DPOF-Ausdruck 35
Druckqualität 36
Druckqualität 36
Papiereinstellungen 36
Farboptimierung 37
Größe anpassen 39
Randlos drucken 40
Datum drucken 40
Scannen auf Speicherkarte oder USB-Stick 40
Druckqualität ändern 41
Dateityp für schwarzweiße Vorlagen ändern 41
Dateityp für farbige Vorlagen ändern 41
Fehlermeldungen 42

6 Bilder von einer Kamera drucken 43

Fotodirektdruck von einer PictBridge-Kamera 43
PictBridge-Voraussetzungen 43
Digitale Kamera einstellen 43
Bilder drucken 44
DPOF-Druck 44
Fotodirektdruck von einer Digitalkamera (ohne PictBridge) 45
Bilder drucken 45
Fehlermeldungen 46

Teil IV Software

7 Software-Funktionen 48

Teil V Anhang

A Sicherheitshinweise und Vorschriften 50

Standortwahl 50
Hinweise zur sicheren Verwendung des Gerätes 51
Wichtige Sicherheitshinweise 54
Wichtig - Für Ihre Sicherheit 55
Funkentstörung 55
EU-Richtlinien 2002/96/EC und EN50419 56
Internationale ENERGY STAR®-Konformität 56
Gesetzliche Vorschriften zum Kopieren 57
Warenzeichen 58

B Problemlösung und Wartung 59

Problemlösung 59
Probleme und Abhilfe 59
Fehler- und Wartungsmeldungen 63
Dokumentenstau beheben (nur DCP-185C) 66
Papierstau beheben 67
Regelmäßige Wartung 69
Tintenpatronen wechseln 69
Gehäuse des Gerätes reinigen 71
Scanner reinigen 72
Druckwalze reinigen 73
Papiereinzugsrolle reinigen 73
Druckkopf reinigen 74
Druckqualität prüfen 74
Vertikale Ausrichtung prüfen 75
Tintenvorrat überprüfen 76
Geräteinformationen 77
Seriennummer anzeigen 77
Verpacken des Gerätes für einen Transport 77

C Menü und Funktionen 80

Benutzerfreundliche Bedienung....80
Funktionstabelle....80
Menütasten....80
Funktionstabelle....82

D Technische Daten 87

Allgemein....87
Druckmedien....90
Kopierer....91
Speichermedium-Funktionen....92
PictBridge....93
Scanner....94
Drucker....95
Schnittstellen....96
Systemvoraussetzungen....97
Verbrauchsmaterialien....98

E Fachbegriffe 100

F Stichwortverzeichnis 101

Teil I

Allgemein

Allgemeine Informationen 2
Vorlagen und Papier einlegen 8
Geräteeinstellungen 19

1 Allgemeine Informationen

Zur Verwendung dieses Handbuches

Sie haben ein leistungsstarkes, leicht zu bedienendes Brother-Gerät gekauft. Nehmen Sie sich ein wenig Zeit und lesen Sie dieses Handbuch aufmerksam durch, um die Funktionen des Gerätes optimal nutzen zu können.

Verwendete Formatierungen und Symbole

Die folgenden Formate und Symbole werden in diesem Handbuch verwendet:

Fett	Namen von Tasten des Gerätes oder von Optionen und Schaltflächen auf dem Computer-Bildschirm.
Kursiv	Hebt wichtige Punkte hervor und verweist auf verwandte Themen.
`Courier New`	Anzeigen, die im Display des Gerätes erscheinen.

Warnungen, die beachtet werden müssen, um Verletzungsgefahr zu vermeiden.

Vorsichtsmaßnahmen, die beachtet werden müssen, um Schäden am Gerät oder an anderen Gegenständen zu vermeiden.

Warnt vor Stromschlaggefahr.

Hinweise, wie auf eine bestimmte Situation reagiert werden sollte, und hilfreiche Tipps zur beschriebenen Funktion.

Geräte und Verwendungsweisen, die nicht kompatibel mit Ihrem Gerät sind.

Software-Handbuch

Das vorliegende Handbuch beschreibt die Funktionen, die ohne Computeranschluss zur Verfügung stehen, sowie die Wartung und Pflege des Gerätes. Informationen zur Verwendung des Gerätes als Drucker und Scanner finden Sie im Software-Handbuch auf der Brother CD-ROM.

Handbücher ansehen

Handbücher ansehen (Windows®)

Um die Handbücher über das **Start**-Menü aufzurufen, zeigen Sie in der Programmgruppe auf **Brother**, **DCP-XXXX** (XXXX steht für den Namen Ihres Modells), und klicken Sie dann auf **Benutzerhandbücher im HTML-Format**.

Wenn Sie die Software nicht installiert haben, können Sie die Dokumentationen wie folgt aufrufen:

1. Schalten Sie Ihren PC ein. Legen Sie die Brother CD-ROM in das CD-ROM-Laufwerk ein.
2. Wenn das Dialogfeld zur Auswahl des Modells erscheint, klicken Sie auf den Modellnamen Ihres Gerätes.

3 Wenn das Dialogfeld zur Auswahl der Sprache erscheint, klicken Sie auf Ihre Sprache. Das Hauptmenü der CD-ROM erscheint.

Hinweis

Falls dieses Fenster nicht automatisch erscheint, führen Sie das Programm start.exe im Windows®-Explorer im Hauptverzeichnis der Brother CD-ROM aus.

4 Klicken Sie auf **Dokumentation**, um das **Software-Handbuch** im HTML-Format anzusehen.

5 Klicken Sie auf das Handbuch, das Sie lesen möchten:

- **HTML-Dokumente**: **Software-Handbuch** im HTML-Format

  Dieses Format wird zur Ansicht am Computer empfohlen.

- **PDF-Dokumente**: **Benutzerhandbuch** für Funktionen, die ohne Computeranschluss zur Verfügung stehen, und **Software-Handbuch** im PDF-Format.

  Dieses Format wird zum Ausdrucken der Handbücher empfohlen. Klicken Sie hier, um zum Brother Solutions Center zu gelangen, um die PDF-Dokumente anzusehen oder herunterzuladen. (Ein Internetzugang und PDF-Reader-Software sind erforderlich.)

Beschreibung der Scanner-Funktionen

Es gibt verschiedene Möglichkeiten, Vorlagen zu scannen. Hier können Sie Informationen finden:

Software-Handbuch

- *Scannen* (Windows® 2000 Professional/Windows® XP und Windows Vista®)
- *ControlCenter3* (Windows® 2000 Professional/Windows® XP und Windows Vista®)

Kurzanleitungen von Scansoft™ PaperPort™ 11SE mit OCR

- Die vollständigen Kurzanleitungen von ScanSoft™ PaperPort™ 11SE mit OCR (Texterkennung) können über die Hilfe von ScanSoft™ PaperPort™ 11SE aufgerufen werden.

Handbücher ansehen (Macintosh®)

1. Schalten Sie Ihren Macintosh® ein. Legen Sie die Brother CD-ROM in das CD-ROM-Laufwerk. Das folgende Fenster erscheint.

2. Doppelklicken Sie auf **Documentation**.
3. Doppelklicken Sie auf den Ordner für Ihre Sprache.
4. Doppelklicken Sie auf die Datei **top.html**, um das **Software-Handbuch** im HTML-Format anzusehen.

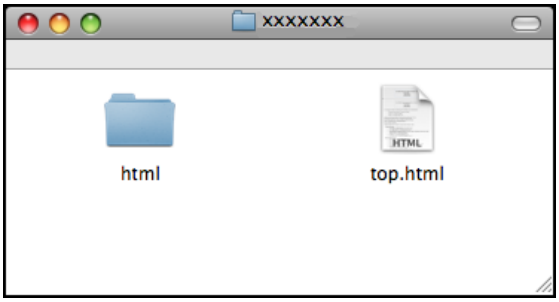

5. Klicken Sie auf das Handbuch, das Sie lesen möchten:
   - **Software-Handbuch**: Software-Handbuch im HTML-Format

Beschreibung der Scanner-Funktionen

Es gibt verschiedene Möglichkeiten, Vorlagen zu scannen. Hier können Sie Informationen finden:

Software-Handbuch

- *Scannen*
  (Mac OS® X 10.2.4 oder höher)
- *ControlCenter2*
  (Mac OS® X 10.2.4 oder höher)

Presto!® PageManager®-Handbuch

- Anleitung zum Scannen direkt aus Presto!® PageManager®. Das vollständige Benutzerhandbuch von Presto!® PageManager® kann über die Hilfe des Programmes Presto!® PageManager® aufgerufen werden.

Zugang zum Brother-Support (Windows®)

Hier finden Sie alle wichtigen Kontaktdaten, wie Web-Support (Brother Solutions Center).

- Klicken Sie auf **Brother-Support** im Hauptmenü. Der folgende Bildschirm wird angezeigt:

- Um unsere Website (www.brother.com) aufzurufen, klicken Sie auf **Brother-Homepage**.
- Um die neuesten Produkt- und Supportinformationen aufzurufen (http://solutions.brother.com), klicken Sie auf **Brother Solutions Center**.
- Um unsere Website zum original Brother Verbrauchsmaterial aufzurufen (http://www.brother.com/original/), klicken Sie auf **Information zum Gerät**.
- Um zum Brother CreativeCenter zu gelangen (http://www.brother.com/creativecenter/), wo Sie kostenlose Fotoprojekte und druckbare Downloads finden, klicken Sie auf **Brother CreativeCenter**.
- Um zur Hauptseite zurückzugelangen, klicken Sie auf **Zurück** oder zum Verlassen auf **Beenden**.

Tasten und ihre Funktionen

Das **DCP-145C**, **DCP-163C**, **DCP-165C**, **DCP-167C**, und **DCP-185C** haben die gleichen Funktionstasten.

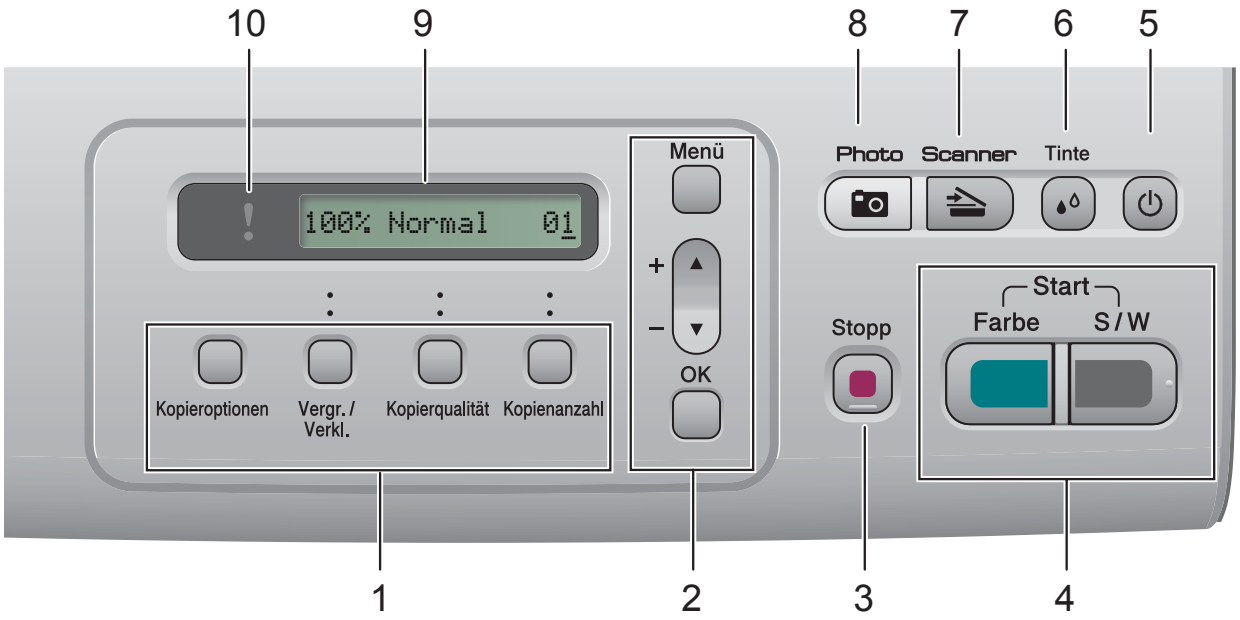

1 Kopierer-Tasten:

Zum temporären Ändern mehrerer Kopiereinstellungen im Kopierbetrieb.

- **Kopieroptionen**
  Zum schnellen Ändern von Kopiereinstellungen für die nächste Kopie.
- **Vergr./Verkl.**
  Zum Vergrößern und Verkleinern beim Kopieren.
- **Kopierqualität**
  Zum Ändern der Qualität für die nächste Kopie.
- **Kopienanzahl**
  Zum Wählen der Anzahl der Kopien.

2 Menü-Tasten:

- **Menü**
  Zum Aufrufen des Funktionsmenüs.
- **+▲ oder -▼**
  Zum Blättern durch die Menüs und Optionen.
- **OK**
  Zur Bestätigung einer Einstellung.

3 Stopp

Zum Abbrechen einer Funktion und zum Verlassen des Funktionsmenüs.

4 Start-Tasten:

- **Start S/W**
  Zum Anfertigen einer Schwarzweiß-Kopie. Diese Taste dient auch zum Starten eines Scanvorganges (farbig oder schwarzweiß entsprechend der im ControlCenter gewählten Einstellung).
- **Start Farbe**
  Zum Anfertigen einer Farbkopie. Diese Taste dient auch zum Starten eines Scanvorganges (farbig oder schwarzweiß entsprechend der im ControlCenter gewählten Einstellung).

5 Ein/Aus-Taste

Sie können das Gerät ein- und ausschalten.

Auch wenn das Gerät ausgeschaltet ist, reinigt es in regelmäßigen Abständen den Druckkopf, um die optimale Druckqualität zu erhalten.

6 Tinte

Zum Reinigen des Druckkopfes, zur Überprüfung der Druckqualität und zum Anzeigen des Tintenvorrats.

7 Scanner

Zur Verwendung der Scannerfunktionen.

8 **Photo**

Zur Verwendung der Photo-Funktionen.

9 **Display (LCD - Flüssigkristallanzeige)**

Zeigt Funktionen und Bedienungshinweise zur einfachen Verwendung des Gerätes an.

10 **Warn-LED**

Blinkt orange, wenn im Display ein Fehler oder eine wichtige Statusmeldung angezeigt wird.

Hinweis

Die meisten Abbildungen in diesem Benutzerhandbuch zeigen das DCP-145C.

Warn-LED und Gerätestatus

Die Warn-LED (Leuchtdiode) zeigt den Gerätestatus an. Das Display zeigt den aktuellen Gerätestatus an, wenn das Gerät nicht mit einer anderen Funktion beschäftigt ist.

LED	Gerätestatus	Beschreibung
Aus	Betriebsbereit	Das Gerät ist betriebsbereit.
Orange	Abdeckung offen	Die Abdeckung ist offen. Schließen Sie die Abdeckung. (Siehe *Fehler- und Wartungsmeldungen* auf Seite 63.)
	Drucken nicht möglich	Ersetzen Sie die Tintenpatrone(n). (Siehe *Tintenpatronen wechseln* auf Seite 69.)
	Papierfehler	Legen Sie Papier in die Papierzufuhr ein oder beseitigen Sie den Papierstau. Achten Sie auf die Anzeige im Display. (Siehe *Problemlösung und Wartung* auf Seite 59.)
	Andere Fehler	Beachten Sie die Anzeige im Display. (Siehe *Problemlösung und Wartung* auf Seite 59).

2 Vorlagen und Papier einlegen

Papier und andere Druckmedien einlegen

1. Wenn die Papierstütze ausgeklappt ist, klappen Sie die Stütze ein. Ziehen Sie die Papierkassette ganz aus dem Gerät heraus.

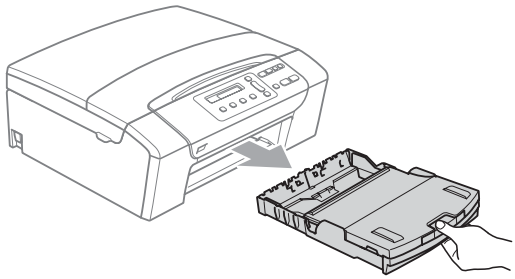

2. Öffnen Sie die Abdeckung der Papierkassette (1).

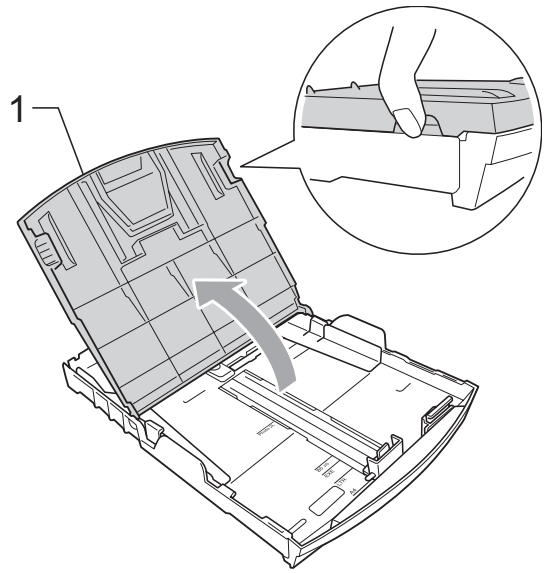

3. Halten Sie den Hebel der Papierführung jeweils gedrückt und verschieben Sie mit beiden Händen vorsichtig die seitlichen Papierführungen (1) und die Papierlängen-Führung (2) entsprechend dem Papierformat.
Vergewissern Sie sich, dass die dreieckigen Markierungen (3) der seitlichen Papierführungen (1) und der Papierlängen-Führung (2) mit den Markierungen für das verwendete Papierformat ausgerichtet sind.

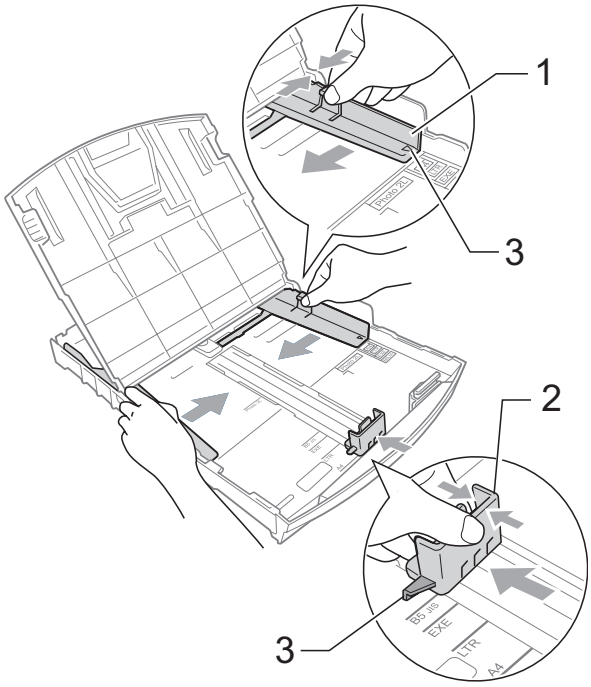

4. Fächern Sie den Papierstapel gut auf, um Papierstaus und Fehler beim Einzug zu vermeiden.

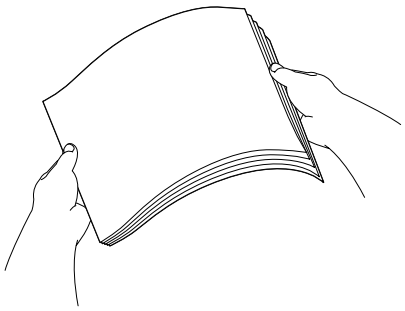

Hinweis

Vergewissern Sie sich, dass das Papier nicht gewellt ist.

5 Legen Sie das Papier vorsichtig mit der Oberkante zuerst und mit der zu bedruckenden Seite nach unten ein. Achten Sie darauf, dass das Papier flach in der Kassette liegt.

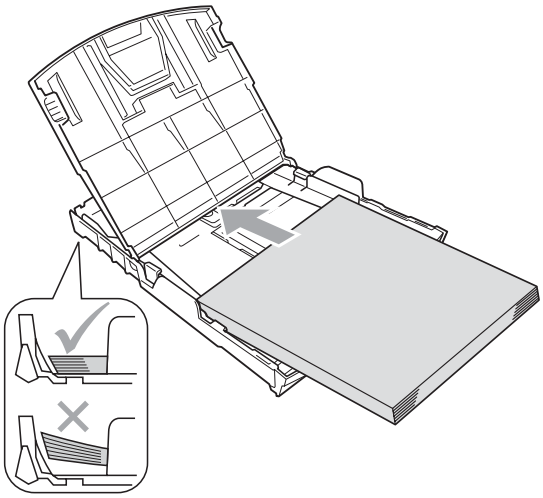

Hinweis

Zur Verwendung von Überformaten (Legal-Papier) halten Sie die Taste zum Lösen der Universalführung (1) gedrückt, während Sie die Verlängerung der Kassette ausziehen.

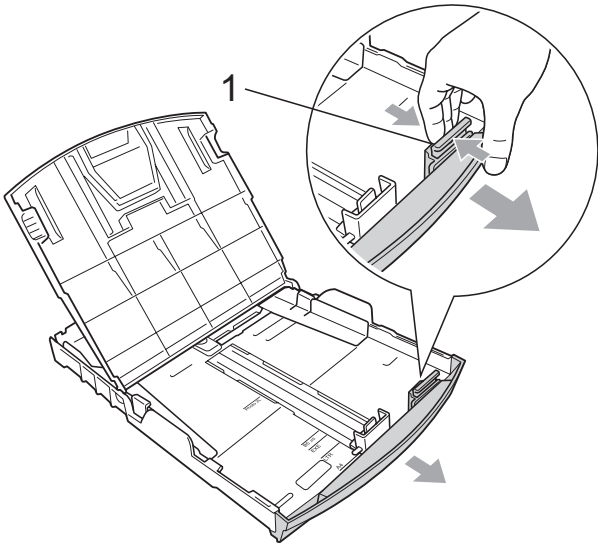

6 Schieben Sie vorsichtig mit beiden Händen die seitlichen Papierführungen (1) bis an die Papierkanten.
Vergewissern Sie sich, dass die Papierführungen die Papierkanten leicht berühren.

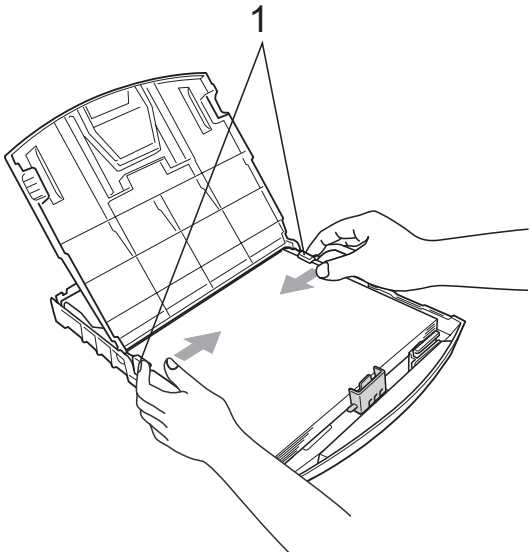

Hinweis

Schieben Sie das Papier nicht zu weit vor, weil es sich sonst am hinteren Ende der Zufuhr anhebt und dadurch Probleme beim Einzug entstehen können.

7 Schließen Sie die Abdeckung der Papierkassette.

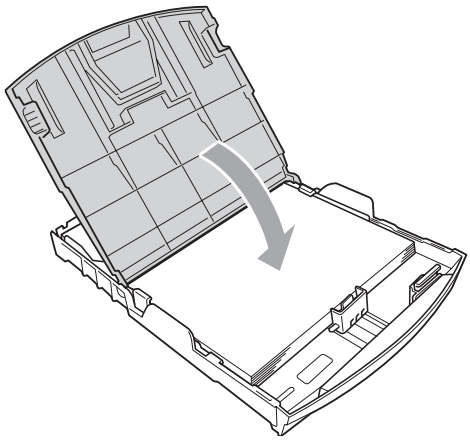

8 Schieben Sie die Papierkassette langsam vollständig in das Gerät.

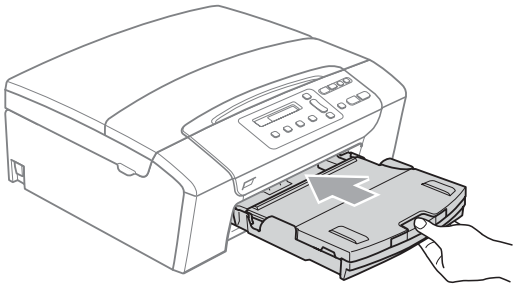

9 Halten Sie die Papierkassette fest und ziehen Sie die Papierablage (1) heraus, bis sie hörbar einrastet. Klappen Sie die Papierstütze (2) aus.

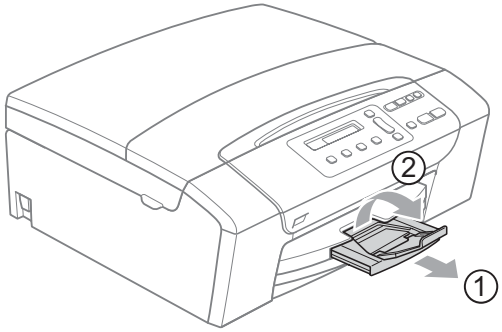

Hinweis

Verwenden Sie die Papierstütze nicht für Legal-Papier.

Umschläge und Postkarten einlegen

Hinweise zu den Umschlägen

- Das Gewicht der verwendeten Umschläge sollte zwischen 75 und 95 g/m^2 liegen.
- Zum Bedrucken einiger Umschläge müssen die Seitenränder im Anwendungsprogramm eingestellt werden. Fertigen Sie zunächst einen Probedruck an, um die Einstellungen zu prüfen, bevor Sie eine größere Anzahl Umschläge bedrucken.

VORSICHT

Verwenden Sie NICHT die folgenden Umschläge, da sie Probleme beim Einzug verursachen können:

- Ausgebeulte Umschläge
- Umschläge mit geprägtem Druck (wie Initialien, Embleme)
- Umschläge mit Klammern
- Innen bedruckte Umschläge

Selbstklebend	Doppelte Lasche

Gelegentlich können aufgrund von Papierstärke, Größe und Laschenart der verwendeten Umschläge Probleme beim Papiereinzug auftreten.

Umschläge und Postkarten einlegen

1 Vor dem Einlegen sollten Sie die Ecken und Kanten der Umschläge oder Postkarten möglichst flach zusammendrücken.

Hinweis

Falls zwei Umschläge oder Postkarten auf einmal eingezogen werden, sollten Sie Umschlag für Umschlag einzeln einlegen.

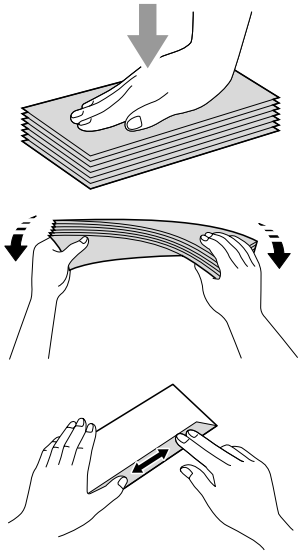

2 Legen Sie Umschläge bzw. Postkarten mit der führenden Kante zuerst und mit der zu bedruckenden Seite nach unten ein. Halten Sie den Hebel der Papierführung jeweils gedrückt und verschieben Sie mit beiden Händen vorsichtig die seitlichen Papierführungen (1) und die Papierlängen-Führung (2) entsprechend der Größe der Umschläge bzw. Postkarten.

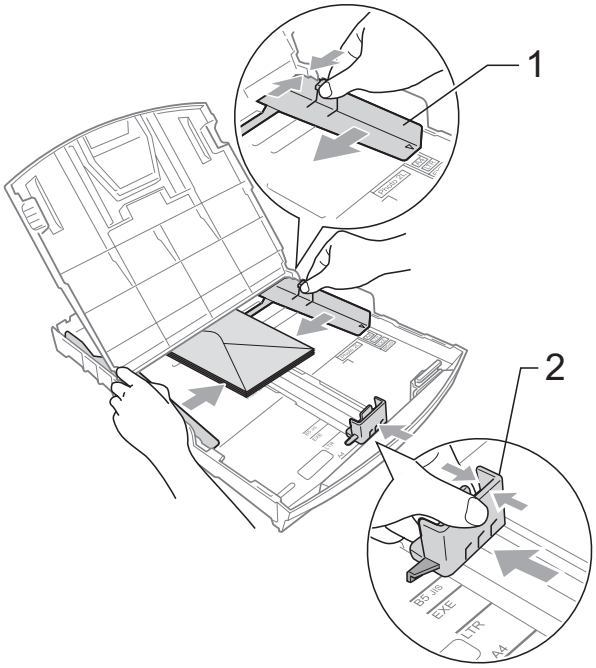

Falls Probleme beim Bedrucken von Umschlägen auftreten sollten, versuchen Sie Folgendes:

1 Achten Sie darauf, dass die Lasche der Umschläge zur Seite oder nach hinten zeigt.

2 Stellen Sie im Anwendungsprogramm das richtige Papierformat und die Seitenränder ein.

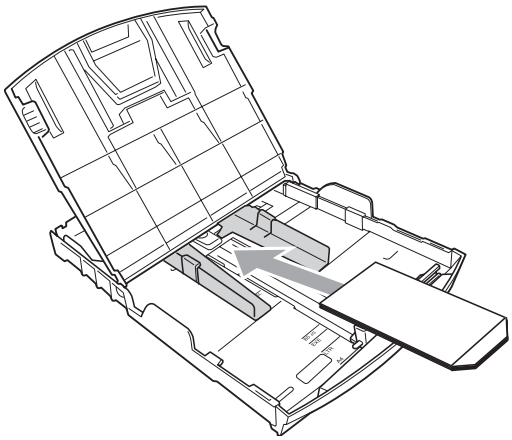

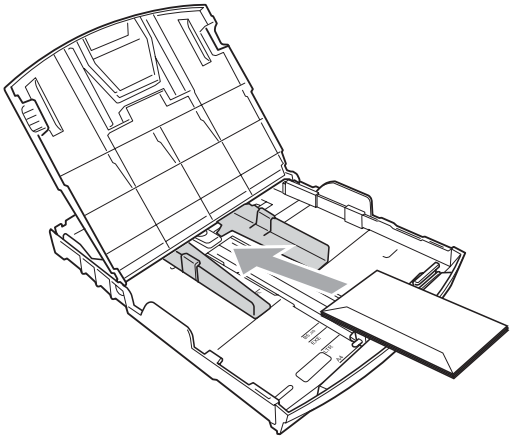

Kleine Ausdrucke entnehmen

Falls kleine Papierformate zu weit hinten im Ausgabefach abgelegt werden und nicht herausgenommen werden können, warten Sie, bis der Druckvorgang abgeschlossen ist. Ziehen Sie dann die Papierkassette vollständig heraus.

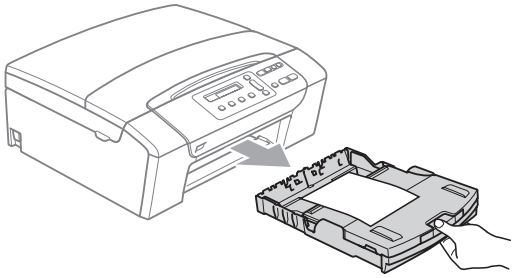

Bedruckbarer Bereich

Der bedruckbare Bereich ist abhängig von den Einstellungen in der von Ihnen benutzten Anwendung. Die folgenden Abbildungen zeigen den nicht bedruckbaren Bereich von Einzelblättern und Umschlägen. Das Gerät kann auch die schattierten Bereiche von Einzelblättern bedrucken, wenn die Funktion „Randlos drucken“ zur Verfügung steht und eingeschaltet ist.
(Siehe *Randlos drucken* auf Seite 40.)

Einzelblatt

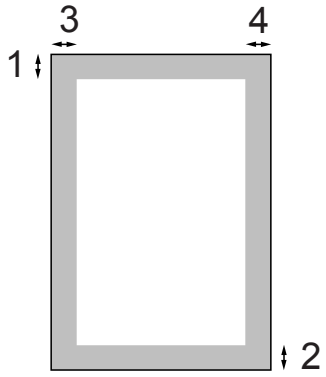

Umschläge

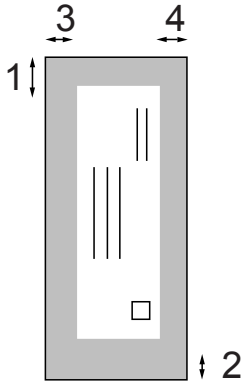

	Oben (1)	Unten (2)	Links (3)	Rechts (4)
Einzelblatt	3 mm	3 mm	3 mm	3 mm
Umschläge	12 mm	24 mm	3 mm	3 mm

Hinweis

Die Funktion „Randlos drucken“ kann nicht für Umschläge verwendet werden.

Verwendbare Papiersorten und Druckmedien

Die Qualität der Ausdrucke wird durch die verwendete Papiersorte beeinflusst.

Stellen Sie das Gerät stets auf die verwendete Papiersorte ein, um die bestmögliche Druckqualität für die von Ihnen gewählten Einstellungen zu erhalten.

Sie können Normalpapier, Inkjet-Papier (beschichtetes Papier), Glanzpapier, Folien und Umschläge verwenden.

Wir empfehlen, verschiedene Papiersorten zu testen, bevor Sie größere Mengen kaufen.

Damit Sie die besten Resultate erhalten, sollten Sie Brother-Papier verwenden.

- Wenn Sie auf Inkjet-Papier (beschichtetes Papier), Folien oder Glanzpapier drucken, denken Sie daran, das entsprechende Druckmedium in der Registerkarte **Grundeinstellungen** des Druckertreibers bzw. die entsprechende Papiersorte im Funktionsmenü des Gerätes zu wählen.
- Bei Verwendung von Brother Photo-Papier legen Sie ein zusätzliches Blatt des gleichen Photo-Papiers in die Zufuhr. In der Packung ist dazu ein Blatt mehr als angegeben enthalten.
- Fotopapier und Folien sollten sofort von der Papierablage genommen werden, um einen Papierstau oder das Verschmieren der Schrift zu vermeiden.
- Berühren Sie die bedruckte Seite des Papiers nicht direkt nach dem Drucken. Die Tinte ist eventuell noch nicht vollständig trocken und könnte verschmieren oder Flecken auf der Haut verursachen.

Empfohlene Druckmedien

Um die beste Druckqualität zu erhalten, empfehlen wir, Brother-Papier zu verwenden (siehe Tabelle unten).

Falls kein Brother-Papier erhältlich ist, sollten Sie verschiedene Papiersorten testen, bevor Sie größere Mengen einkaufen.

Für den Druck auf Folien empfehlen wir „3M-Folien“.

Brother-Papier

Papiersorte	Bezeichnung
Normalpapier A4	BP60PA
Glossy Photo-Papier A4	BP71GA4
Inkjet-Papier A4 (matt)	BP60MA
Glossy Photo-Papier 10 x 15 cm	BP71GP

Aufbewahren und Benutzen von Druckmedien

- Lagern Sie das Papier in der verschlossenen Originalverpackung. Das Papier muss gerade liegen und vor Feuchtigkeit, direkter Sonneneinstrahlung und Hitze geschützt sein.
- Berühren Sie die glänzende (beschichtete) Seite des Fotopapiers nicht. Legen Sie das Fotopapier mit der glänzenden Seite nach unten ein.
- Berühren Sie nicht die Vorder- oder Rückseite von Folien, weil diese leicht Feuchtigkeit aufnehmen und dadurch die Druckqualität beeinträchtigt werden könnte. Die Verwendung von Folien für Laserdrucker/-kopierer kann zur Verschmutzung des nächsten Dokumentes führen. Verwenden Sie nur speziell für Tintenstrahlgeräte empfohlene Folien.
- Sie können Papier nur beidseitig bedrucken, wenn Sie den Druckertreiber des PCs verwenden. Siehe *Drucken für Windows®* im Software-Handbuch auf der CD-ROM.

Nicht möglich

Verwenden Sie NICHT die folgenden Papierarten:

- Beschädigte, gerollte, gebogene, zerknitterte oder ungleichmäßig geformte Blätter

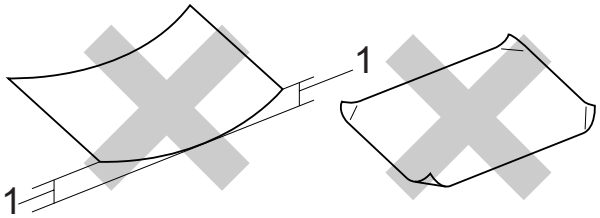

1 2 mm oder mehr

- Extrem glänzende oder stark strukturierte Papiersorten
- Papiere, die nicht exakt übereinandergelegt werden können
- Breitbahn-Papier (Faser längs zur kurzen Kante)

Kapazität der Papierablage

Bis zu 50 Blatt A4-Papier (80 g/m^2).

- Folien und Fotopapier müssen sofort Seite für Seite von der Papierablage genommen werden, damit die Schrift nicht verschmiert.

Das richtige Druckmedium wählen

Papiersorten und Verwendungsmöglichkeiten

Papiersorte	Papiergröße		Verwendung		
			Kopieren	Fotodirekt-druck	Drucken
Einzelblatt	Letter	216 × 279 mm	Ja	Ja	Ja
	A4	210 × 297 mm	Ja	Ja	Ja
	Legal	216 × 356 mm	Ja	–	Ja
	Executive	184 × 267 mm	–	–	Ja
	JIS B5	182 × 257 mm	–	–	Ja
	A5	148 × 210 mm	Ja	–	Ja
	A6	105 × 148 mm	–	–	Ja
Karten	Foto	10 × 15 cm	Ja	Ja	Ja
	Photo 2L	13 × 18 cm	–	Ja	Ja
	Karteikarte (Photo 2)	127 × 203 mm	–	–	Ja
	Postkarte 1	100 × 148 mm	–	–	Ja
	Postkarte 2 (doppelt)	148 × 200 mm	–	–	Ja
Umschläge	C5-Umschlag	162 × 229 mm	–	–	Ja
	DL-Umschlag	110 × 220 mm	–	–	Ja
	COM-10	105 × 241 mm	–	–	Ja
	Monarch	98 × 191 mm	–	–	Ja
	JE4-Umschlag	105 × 235 mm	–	–	Ja
Folien	Letter	216 × 279 mm	Ja	–	Ja
	A4	210 × 297 mm	Ja	–	Ja

Papiergewicht/-stärke und Kapazität der Papierzufuhr

Papiersorte		Gewicht	Papierstärke	Anzahl Blatt
Einzelblatt	Normalpapier	64 bis 120 g/m^2	0,08 bis 0,15 mm	100 [1]
	Inkjet-Papier	64 bis 200 g/m^2	0,08 bis 0,25 mm	20
	Glanzpapier	Bis zu 220 g/m^2	Bis zu 0,25 mm	20
Karten	Fotokarte	Bis zu 220 g/m^2	Bis zu 0,25 mm	20
	Karteikarte (Photo 2)	Bis zu 120 g/m^2	Bis zu 0,15 mm	30
	Postkarte	Bis zu 200 g/m^2	Bis zu 0,25 mm	30
Umschläge		75 bis 95 g/m^2	Bis zu 0,52 mm	10
Folien		–	–	10

[1] Bis zu 100 Blatt im Format (80 g/m^2)

Vorlagen einlegen

Sie können Dokumente zum Kopieren und Scannen vom automatischen Vorlageneinzug (ADF) (nur DCP-185C) einziehen lassen oder das Vorlagenglas verwenden.

Automatischen Vorlageneinzug (ADF) verwenden (nur DCP-185C)

Es können bis zu 15 Seiten in den Vorlageneinzug eingelegt werden, die nacheinander automatisch eingezogen werden. Verwenden Sie Standardpapier (80 g/m^2) und fächern Sie den Papierstapel stets gut auf, bevor Sie ihn in den Einzug einlegen.

Empfohlene Bedingungen

Temperatur:	20 bis 30 °C
Luftfeuchtigkeit:	50% bis 70 %
Papier:	80 g/m^2

Verwendbare Vorlagen

Länge:	148 bis 355,6 mm
Breite:	148 bis 215,9 mm
Gewicht:	64 bis 90 g/m^2

So legen Sie die Vorlagen ein

VORSICHT

Ziehen Sie NICHT am Dokument, während es eingezogen wird.

Verwenden Sie kein gerolltes, zerknittertes, gefaltetes, geklebtes, eingerissenes oder geheftetes Papier.

Legen Sie KEINE Karten, Zeitungen oder Stoffe in den Vorlageneinzug.

- Achten Sie darauf, dass mit Tinte geschriebene oder gedruckte Dokumente vollkommen getrocknet sind.

1. Klappen Sie den Vorlagenstopper (1) aus.
2. Fächern Sie die Seiten gut auf und legen Sie sie dann mit der **einzulesenden Seite nach unten und der Oberkante zuerst** in den Vorlageneinzug ein, bis sie die Einzugsrollen berühren.
3. Richten Sie die Papierführungen (2) entsprechend der Vorlagenbreite aus.

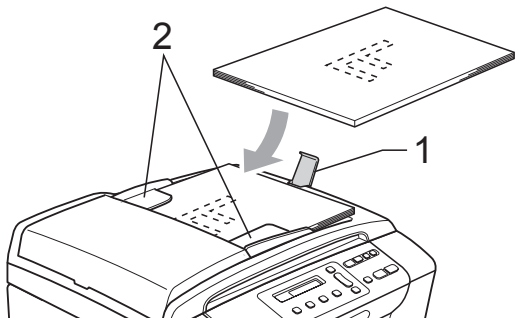

VORSICHT

Lassen Sie dickere Dokumente NICHT auf dem Vorlagenglas liegen. Dies könnte den automatischen Vorlageneinzug behindern.

Vorlagenglas verwenden

Vom Vorlagenglas können Seiten eines Buches, Zeitungsausschnitte sowie einzelne Seiten kopiert oder eingescannt werden.

Verwendbare Vorlagen

Länge:	Bis zu 297 mm
Breite:	Bis zu 215,9 mm
Gewicht:	Bis zu 2 kg

So legen Sie die Vorlagen ein

Hinweis

DCP-185C: Zur Verwendung des Vorlagenglases muss der Vorlageneinzug leer sein.

1. Öffnen Sie die Vorlagenglas-Abdeckung.
2. Legen Sie die Vorlage mit der bedruckten Seite nach unten in die obere linke Ecke des Vorlagenglases. Beachten Sie die Markierungen an der linken und oberen Seite des Vorlagenglases.

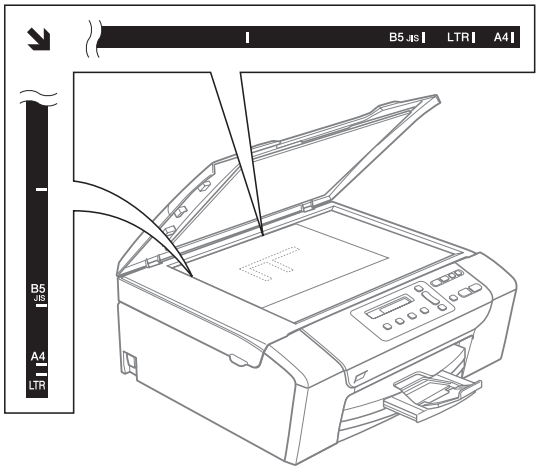

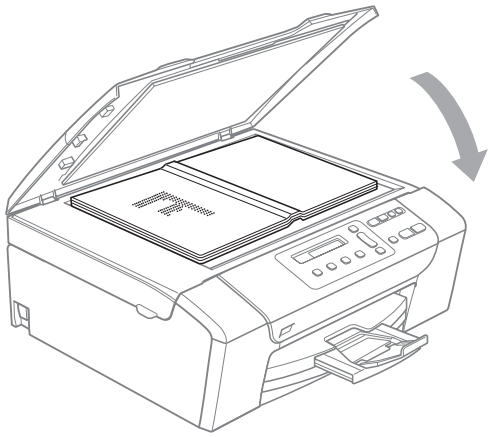

3. Schließen Sie die Vorlagenglas-Abdeckung.

VORSICHT

Schließen Sie die Abdeckung vorsichtig und drücken Sie nicht auf die Abdeckung, wenn z. B. ein Buch oder ein dickeres Manuskript auf dem Glas liegt.

Scanbereich

Der scanbare Bereich ist von den Einstellungen in der verwendeten Anwendung abhängig. Unten sind die Bereiche von A4- bzw. Letter-Papier angegeben, die nicht eingelesen werden können.

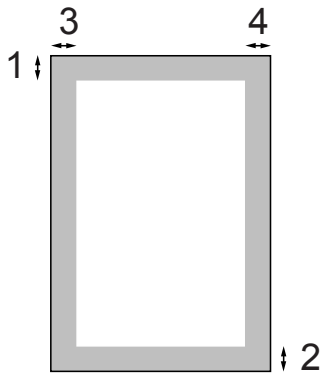

Verwendung	Dokumentengröße	Oben (1) Unten (2)	Links (3) Rechts (4)
Kopieren	Alle Papierformate	3 mm	3 mm
Scannen	Alle Papierformate	3 mm	3 mm

3 Geräteeinstellungen

Display

Displaysprache ändern

Sie können die Displayanzeigensprache ändern.

1. Drücken Sie **Menü**.
2. Drücken Sie ▲ oder ▼, um `0.Inbetriebnahme` zu wählen.
   Drücken Sie **OK**.
3. Drücken Sie ▲ oder ▼, um `0.Displaysprache` zu wählen.
   Drücken Sie **OK**.
4. Drücken Sie ▲ oder ▼, um die gewünschte Sprache zu wählen.
   Drücken Sie **OK**.
5. Drücken Sie **Stopp**.

LCD-Kontrast einstellen

Durch die Veränderung des Kontrastes können die Anzeigen im Display klarer und lebendiger dargestellt werden. Wenn Sie die Anzeigen im Display nicht gut lesen können, sollten Sie die Kontrasteinstellung ändern.

1. Drücken Sie **Menü**.
2. Drücken Sie ▲ oder ▼, um `0.Inbetriebnahme` zu wählen.
   Drücken Sie **OK**.
3. Drücken Sie ▲ oder ▼, um `2.LCD-Kontrast` zu wählen.
   Drücken Sie **OK**.
4. Drücken Sie ▲ oder ▼, um `Hell` oder `Dunkel` zu wählen.
   Drücken Sie **OK**.
5. Drücken Sie **Stopp**.

Energie sparen

Sie können wählen, wie viele Minuten (1 bis 60 Minuten) nach der letzten Verwendung des Gerätes automatisch zum Energiesparmodus umgeschaltet werden soll. Der Zähler für die Abschaltzeit wird automatisch wieder zurückgesetzt, wenn das Gerät eine Funktion ausführt.

1. Drücken Sie **Menü**.
2. Drücken Sie ▲ oder ▼, um `0.Inbetriebnahme` zu wählen.
   Drücken Sie **OK**.
3. Drücken Sie ▲ oder ▼, um `3.Energiesparen` zu wählen.
   Drücken Sie **OK**.
4. Drücken Sie ▲ oder ▼, um `1 Min`, `2 Min.`, `3 Min.`, `5 Min.`, `10 Min.`, `30 Min.` oder `60 Min.` zu wählen.
   Nach dieser Zeit schaltet das Gerät zum Energiesparmodus um.
   Drücken Sie **OK**.
5. Drücken Sie **Stopp**.

Berichte und Listen ausdrucken

Die folgenden Berichte und Listen können ausgedruckt werden:

- `Hilfe`

  Hilfe zum Einstellen von Funktionen.

- `Geräteeinstell`

  Liste der aktuell gewählten Einstellungen.

Bericht oder Liste ausdrucken

1. Drücken Sie **Menü**.
2. Drücken Sie ▲ oder ▼, um `3.Ausdrucke` zu wählen.
   Drücken Sie **OK**.
3. Drücken Sie ▲ oder ▼, um den gewünschten Ausdruck zu wählen.
   Drücken Sie **OK**.
4. Drücken Sie **Start S/W**.
5. Drücken Sie **Stopp**.

Teil II

Kopieren

Kopieren 22

4 Kopieren

Kopien anfertigen

Mit dem Gerät können Sie eine Vorlage bis zu 99-mal kopieren.

Einzelne Kopie anfertigen

1. Legen Sie die Vorlage ein.
(Siehe *Vorlagen einlegen* auf Seite 17.)

2. Drücken Sie **Start S/W** oder **Start Farbe**.

Mehrere Kopien anfertigen

Sie können bis zu 99 Kopien eines Dokumentes in einem Arbeitsgang anfertigen.

1. Legen Sie die Vorlage ein.
(Siehe *Vorlagen einlegen* auf Seite 17.)

2. Drücken Sie **Kopienanzahl** so oft, bis die gewünschte Kopienanzahl angezeigt wird (bis zu 99).
Oder drücken Sie ▲ oder ▼, um die Anzahl der Kopien zu erhöhen oder zu verringern.

3. Drücken Sie **Start S/W** oder **Start Farbe**.

Hinweis

DCP-185C: Um die Kopien sortiert auszugeben, drücken Sie die Taste **Kopieroptionen**.

Kopieren abbrechen

Um den Kopiervorgang abzubrechen, drücken Sie **Stopp**.

Kopiereinstellungen

Mit den Kopiertasten können Sie schnell Kopiereinstellungen temporär, das heißt für den nächsten Kopierauftrag ändern. Sie können verschiedene Einstellungskombinationen wählen.

Die so gewählten Einstellungen werden eine Minute nach dem Kopiervorgang wieder auf die Standardeinstellungen zurückgesetzt.

Hinweis

Für einige Funktionen können Sie die am häufigsten verwendeteten Einstellungen als Standardeinstellungen speichern. Diese Einstellungen bleiben wirksam, bis sie wieder geändert werden. Lesen Sie dazu die Beschreibung der einzelnen Funktionen.

Kopierqualität ändern

Sie können zwischen den unten aufgelisteten Qualitätseinstellungen wählen. Die werkseitige Einstellung ist Normal.

Wenn Sie die Einstellung *temporär* ändern wollen:

Drücken Sie Kopierqualität	Normal	Für normale Kopien empfohlen. Ergibt gute Kopierqualität in guter Kopiergeschwindigkeit.
	Entwurf	Mit dieser Einstellung wird am schnellsten gedruckt und am wenigsten Tinte verbraucht. Sinnvoll für Entwurfskopien oder wenn schnell viele Kopien erstellt werden sollen.
	Hoch	Verwenden Sie diese Einstellung zum Kopieren von detailreichen Bildern, wie z. B. Fotos. Es wird mit der höchsten Auflösung und der geringsten Geschwindigkeit gedruckt.

1. Legen Sie die Vorlage ein.
2. Drücken Sie **Kopierqualität** mehrmals, um Entwurf, Normal oder Hoch zu wählen.
3. Drücken Sie **Start S/W** oder **Start Farbe**.

Wenn Sie die Standardeinstellung ändern wollen:

1. Drücken Sie **Menü**.
2. Drücken Sie ▲ oder ▼, um 1.Kopie zu wählen.
   Drücken Sie **OK**.
3. Drücken Sie ▲ oder ▼, um 3.Qualität zu wählen.
   Drücken Sie **OK**.
4. Drücken Sie ▲ oder ▼, um Entwurf, Normal oder Hoch zu wählen.
   Drücken Sie **OK**.
5. Drücken Sie **Stopp**.

Vergrößern/Verkleinern

Sie können eine Vergrößerungs- oder Verkleinerungsstufe wählen. Wenn Sie Auf Seitengröße wählen, verkleinert das Gerät die Kopie automatisch entsprechend dem eingestellten Papierformat. DCP-185C: Verwenden Sie das Vorlagenglas, wenn Sie diese Einstellung wählen.

Drücken Sie Vergr./ Verkl.	Auf Seitengröße
	Benutz.:25-400%
	198% 10x15cm→A4
	186%10x15cm→LTR
	142% A5→A4
	100%
	97% LTR→A4
	93% A4→LTR
	83% (DCP-145C, DCP-163C, DCP-165C, DCP-167C)
	83% LGL→A4(DCP-185C)
	69% A4→A5
	47% A4→10x15cm

Um die nächste Kopie zu vergrößern oder zu verkleinern, gehen Sie wie folgt vor:

1. Legen Sie die Vorlage ein.
2. Drücken Sie **Vergr./Verkl.**
3. Sie haben die folgenden Möglichkeiten:
   - Drücken Sie ▲ oder ▼, um eine Vergrößerungs- bzw. Verkleinerungsstufe zu wählen.
     Drücken Sie **OK**.
   - Drücken Sie ▲ oder ▼, um `Benutz.:25-400%` zu wählen.
     Drücken Sie **OK**. Drücken Sie mehrmals ▼ oder ▲, um die gewünschte Vergrößerungs-/Verkleinerungsstufe zwischen `25%` und `400%` zu wählen.
     Drücken Sie **OK**.
   - Drücken Sie ▲ oder ▼, um `100%` oder `Auf Seitengröße` gewählt haben.
     Drücken Sie **OK**.
4. Drücken Sie **Start S/W** oder **Start Farbe**.

Hinweis

- Die Seitenmontage-Funktionen können *nicht* zusammen mit **Vergr./Verkl.** verwendet werden.
- Die `Auf Seitengröße`-Funktionen können nicht zusammen mit `Seitenmontage` verwendet werden.
- `Auf Seitengröße` funktioniert nicht richtig, wenn das Dokument schief auf dem Vorlagenglas liegt (um mehr als 3 Grad gedreht). Legen Sie die Vorlage mit Hilfe der Markierungen oben und links mit der bedruckten Seite nach unten in die obere linke Ecke des Vorlagenglases.
- `Auf Seitengröße` steht für Dokumente im Legal-Format nicht zur Verfügung.

Seitenmontage (N auf 1 oder Poster)

Mit der N-auf-1-Funktion können Sie Papier sparen. Sie ermöglicht es, zwei oder vier Seiten auf ein Blatt zu kopieren.
Sie können auch Poster anfertigen. Dazu druckt das Gerät die Vorlage entsprechend vergrößert auf mehreren Seiten aus, die dann zu einem Poster zusammengeklebt werden können. Nur DCP-185C: Verwenden Sie das Vorlagenglas, wenn Sie ein Poster erstellen möchten.

Wichtig

- Vergewissern Sie sich, dass als Papierformat `Letter` oder `A4` gewählt ist.
- Die Funktionen Vergrößern/Verkleinern und Normal/Sortiert können nicht zusammen mit den N-auf-1- und Poster-Funktionen verwendet werden.
- Die N-auf-1-Funktion kann nur für schwarzweiße Kopien verwendet werden.
- (`H`) bedeutet Hochformat, (`Q`) bedeutet Querformat.
- Beim Erstellen eines Posters können nicht mehrere Kopien angefertigt werden.

Drücken Sie	
Kopieroptionen	`Aus (1 auf 1)`
	`2 auf 1 (H)`
	`2 auf 1 (Q)`
	`4 auf 1 (H)`
und dann ▲ oder ▼, um `Seitenmontage` zu wählen.	`4 auf 1 (Q)`
	`Poster(3 x 3)`

1. Legen Sie die Vorlage ein.

2. Drücken Sie **Kopieroptionen** und dann ▲ oder ▼, um `Seitenmontage` zu wählen.
   Drücken Sie **OK**.

3. Drücken Sie ▲ oder ▼, um `2 auf 1 (H)`, `2 auf 1 (Q)`, `4 auf 1 (H)`, `4 auf 1 (Q)`, `Poster(3 x 3)` oder `Aus (1 auf 1)` zu wählen.
   Drücken Sie **OK**.

4. Drücken Sie **Start S/W**, um das Dokument einzulesen. Wenn Sie ein Poster erstellen, können Sie auch **Start Farbe** drücken. Wenn Sie den Vorlageneinzug verwenden oder ein Poster erstellen, liest das Gerät nun die Vorlage ein und beginnt zu drucken. **Wenn Sie das Vorlagenglas verwenden, gehen Sie zu Schritt ❺.**

5. Nachdem die Seite eingelesen wurde, drücken Sie ▲ (`Ja`), um die nächste Seite einzulesen.

   ```
   Nächste Seite?
   ```

   ```
   ▲ Ja ▼ Nein
   ```

6. Legen Sie die nächste Seite auf das Vorlagenglas. Drücken Sie **OK**.
   Wiederholen Sie die Schritte ❺ und ❻ für die restlichen Seiten.

   ```
   Nächste Seite
   ```

   ```
   dann OK drücken
   ```

7. Nachdem alle Seiten eingelesen wurden, drücken Sie ▼ (`Nein`), um die Funktion abzuschließen.

Hinweis

Auch wenn für die N-auf-1-Funktionen als Papiersorte eine Glanzpapier-Einstellung gewählt ist, werden die Seiten so gedruckt, als wäre Normalpapier gewählt.

Wenn Sie das Vorlagenglas verwenden, legen Sie die Vorlage mit der einzulesenden Seite nach unten in der gezeigten Richtung ein:

■ **2 auf 1 (H)**

■ **2 auf 1 (Q)**

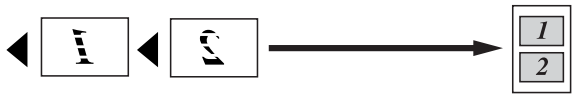

■ **4 auf 1 (H)**

■ **4 auf 1 (Q)**

■ **Poster (3×3)**

Sie können ein Foto zu einem Poster vergrößern lassen.

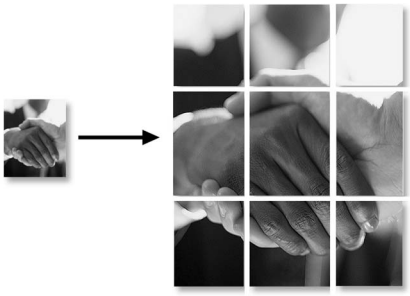

Sortiert kopieren mit dem Vorlageneinzug (nur schwarzweiß) (nur DCP-185C)

Sie können Mehrfachkopien auch sortiert ausgeben lassen (1 2 3, 1 2 3, 1 2 3 usw.).

1. Legen Sie die Vorlage ein.
2. Drücken Sie **Kopienanzahl** so oft, bis die gewünschte Kopienanzahl erreicht ist.
   Oder drücken Sie ▲ oder ▼, um die Anzahl der Kopien zu erhöhen oder zu verringern.
3. Drücken Sie **Kopieroptionen** und dann ▲ oder ▼, um `Normal/Sortiert` zu wählen.
   Drücken Sie **OK**.
4. Drücken Sie ▲ oder ▼, um `Sortiert` zu wählen.
   Drücken Sie **OK**.
5. Drücken Sie **Start S/W**.

Hinweis

Die Seitenmontage-Funktion kann nicht zusammen mit `Sortiert` verwendet werden.

Helligkeit und Kontrast einstellen

Helligkeit

Wenn Sie die Helligkeitseinstellung temporär ändern wollen, gehen Sie wie folgt vor:

Drücken Sie Kopieroptionen und dann ▲ oder ▼, um `Helligkeit` zu wählen.	–□□■□□+

1. Legen Sie die Vorlage ein.
2. Drücken Sie **Kopieroptionen** und dann ▲ oder ▼, um `Helligkeit` zu wählen.
   Drücken Sie **OK**.

   –□□■□□+
3. Drücken Sie ▲ oder ▼, um eine hellere oder dunklere Kopie zu erhalten.
   Drücken Sie **OK**.
4. Drücken Sie **Start S/W** oder **Start Farbe**.

Um die Standardeinstellung zu ändern, gehen Sie wie folgt vor:

1. Drücken Sie **Menü**.
2. Drücken Sie ▲ oder ▼, um `1.Kopie` zu wählen.
   Drücken Sie **OK**.
3. Drücken Sie ▲ oder ▼, um `4.Helligkeit` zu wählen.
   Drücken Sie **OK**.
4. Drücken Sie ▲ oder ▼, um eine hellere oder dunklere Kopie zu erhalten.
   Drücken Sie **OK**.
5. Drücken Sie **Stopp**.

Kontrast

Durch eine höhere Kontrasteinstellung werden die Konturen schärfer und die Kopien sehen insgesamt lebendiger aus.

1. Drücken Sie **Menü**.
2. Drücken Sie ▲ oder ▼, um `1.Kopie` zu wählen.
   Drücken Sie **OK**.
3. Drücken Sie ▲ oder ▼, um `5.Kontrast` zu wählen.
   Drücken Sie **OK**.
4. Drücken Sie ▲ oder ▼, um den Kontrast zu erhöhen bzw. zu verringern.
   Drücken Sie **OK**.
5. Drücken Sie **Stopp**.

Papiereinstellungen

Papiersorte

Wenn Sie auf Spezialpapier kopieren möchten, muss am Gerät die entsprechende Papiersorte eingestellt sein, um die optimale Druckqualität zu erhalten.

Drücken Sie Kopieroptionen und dann ▲ oder ▼, um `Papiersorte` zu wählen.	`Normalpapier`
	`Inkjet-Papier`
	`Brother BP71`
	`Anderes Glanzp.`
	`Folie`

1. Legen Sie die Vorlage ein.
2. Drücken Sie **Kopieroptionen** und dann ▲ oder ▼, um `Papiersorte` zu wählen.
   Drücken Sie **OK**.
3. Drücken Sie ▲ oder ▼, um die Papiersorte entsprechend des verwendeten Papiers zu wählen.
   Drücken Sie **OK**.
4. Drücken Sie **Start S/W** oder **Start Farbe**.

Wenn Sie die Standardeinstellung ändern wollen:

1. Drücken Sie **Menü**.
2. Drücken Sie ▲ oder ▼, um `1.Kopie` zu wählen.
   Drücken Sie **OK**.
3. Drücken Sie ▲ oder ▼, um `1.Papiersorte` zu wählen.
   Drücken Sie **OK**.
4. Drücken Sie ▲ oder ▼, um `Normalpapier`, `Inkjet-Papier`, `Brother BP71`, `Anderes Glanzp.` oder `Folie` zu wählen.
   Drücken Sie **OK**.
5. Drücken Sie **Stopp**.

Papierformat

Wenn auf anderes Papier als A4-Papier kopiert wird, müssen Sie das Papierformat einstellen. Es kann auf die Papierformate Letter, Legal, A4, A5 oder Photo (10 × 15 cm) kopiert werden.

Drücken Sie Kopieroptionen und dann ▲ oder ▼, um `Papierformat` zu wählen.	`Letter`
	`Legal`
	`A4`
	`A5`
	`10(B) x 15(H)cm`

1. Legen Sie die Vorlage ein.
2. Drücken Sie **Kopieroptionen** und dann ▲ oder ▼, um `Papierformat` zu wählen.
   Drücken Sie **OK**.
3. Drücken Sie ▲ oder ▼, um das Papierformat zu wählen.
   Drücken Sie **OK**.
4. Drücken Sie **Start S/W** oder **Start Farbe**.

Wenn Sie die Standardeinstellung ändern wollen:

1. Drücken Sie **Menü**.
2. Drücken Sie ▲ oder ▼, um `1.Kopie` zu wählen.
   Drücken Sie **OK**.
3. Drücken Sie ▲ oder ▼, um `2.Papierformat` zu wählen.
   Drücken Sie **OK**.
4. Drücken Sie ▲ oder ▼, um das Papierformat, auf das gedruckt werden soll, zu wählen: `Letter`, `Legal`, `A4`, `A5` oder `10x15cm`.
   Drücken Sie **OK**.
5. Drücken Sie **Stopp**.

Teil III

Fotodirektdruck

Bilder von einer Speicherkarte oder einem USB-Stick (USB-Flash-Speicher) drucken 30

Bilder von einer Kamera drucken 43

5 Bilder von einer Speicherkarte oder einem USB-Stick (USB-Flash-Speicher) drucken

Speichermedium-Funktionen

Hinweis

Das DCP-145C unterstützt nur USB-Flash-Speicher.

Direktdruck von Speicherkarte oder USB-Stick ohne PC

Auch wenn Ihr Gerät nicht mit einem Computer verbunden ist, kann es Fotos direkt von der Speicherkarte einer Digitalkamera oder einem USB-Stick ausdrucken. (Siehe *Direktdruck von einer Speicherkarte oder einem USB-Stick* auf Seite 33.)

Scannen auf Speicherkarte oder USB-Stick ohne PC

Sie können Dokumente einscannen und direkt auf einer Speicherkarte oder einem USB-Stick speichern. (Siehe *Scannen auf Speicherkarte oder USB-Stick* auf Seite 40.)

Speichermedium vom Computer aus verwenden

Sie können mit Ihrem Computer auf ein an der Vorderseite des Gerätes eingesetztes Speichermedium (Speicherkarte oder USB-Stick) zugreifen und es als Wechsellaufwerk verwenden.

(Siehe *Speichermedium-Funktionen* für Windows® oder *Remote Setup und Speichermedium-Funktionen* für Macintosh® im Software-Handbuch auf der CD-ROM.)

Speicherkarten oder USB-Sticks verwenden

Das Gerät verfügt über Laufwerke (Einschübe) für die folgenden gängigen Digitalkamera-Speicherkarten: CompactFlash®, Memory Stick®, Memory Stick Pro™, SD, SDHC, xD-Picture Card™ und über einen USB-Direktanschluss für USB-Sticks (USB-Flash-Speicher).

Memory Stick®
Memory Stick Pro™

SD, SDHC

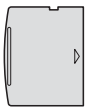

xD-Picture Card™

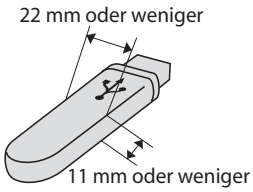

USB-Stick
(USB-Flash-Speicher)

- Mit einem miniSD™-Adapter können auch miniSD™-Karten verwendet werden.
- Mit einem microSD™-Adapter können auch microSD™-Karten verwendet werden.
- Mit einem Memory Stick Duo™-Adapter können auch Memory Stick Duo™-Karten verwendet werden.
- Mit einem Memory Stick Pro Duo™-Adapter können auch Memory Stick Pro Duo™-Karten verwendet werden.
- Mit einem Memory Stick Micro (M2)-Adapter können auch Memory Stick Micro (M2)-Karten verwendet werden.
- Die Adapter sind nicht im Lieferumfang des Gerätes enthalten. Wenden Sie sich an den Fachhandel, wenn Sie einen Adapter benötigen.

Die Speichermedium-Funktionen ermöglichen den Ausdruck digitaler Fotos einer Digitalkamera in hoher Auflösung mit Fotoqualität.

Wichtige Hinweise zur Verwendung der Speicherkarten (nur DCP-165C und DCP-185C) und USB-Sticks

Ihr Gerät ist mit Dateien von modernen Digitalkameras, USB-Flash-Speicher bzw. Speicherkarten kompatibel. Beachten Sie jedoch die folgenden Hinweise, um Fehler zu vermeiden:

- Die Dateinamenerweiterung der Bilddateien muss .JPG sein (.JPEG, .TIF, .GIF und andere Dateinamenerweiterungen werden nicht erkannt).
- Auf Speichermedien kann entweder über das Funktionstastenfeld des Gerätes oder vom Computer aus zugegriffen werden. (Die gleichzeitige Verwendung über die Tasten des Gerätes und über den Computer ist nicht möglich.)
- IBM Microdrive™ ist mit dem Gerät nicht kompatibel.
- Das Gerät kann bis zu 999 Dateien einer Speicherkarte lesen.
- Dieses Produkt unterstützt xD-Picture Card™ einschließlich Typ M / Typ M$^+$ / Typ H (hohe Kapazität).
- Die DPOF-Datei auf der Speicherkarte muss in einem gültigen DPOF-Format gespeichert sein. (Siehe *DPOF-Ausdruck* auf Seite 35.)

Bitte beachten Sie Folgendes:

- Beim Drucken eines Indexes oder von Bildern druckt die Speichermedium-Funktion stets alle gültigen Bilddateien aus, auch wenn eines oder mehrere Bilder auf dem Speichermedium beschädigt sind. Das defekte Bild wird nicht gedruckt.
- Für Speicherkarten-Benutzer

  Das Gerät kann Daten von Speicherkarten lesen, die von einer Digitalkamera formatiert wurden.

  Digitalkameras erstellen beim Formatieren der Speicherkarte einen Ordner, in dem die Bilddateien gespeichert werden. Wenn Sie auf der Speicherkarte gespeicherte Dateien am PC bearbeiten, sollten Sie die von der Kamera erstellte Ordnerstruktur auf der Karte nicht verändern. Neue oder geänderte Dateien sollten stets in dem auch von der Kamera verwendeten Ordner gespeichert werden. Das Gerät kann die Dateien sonst eventuell nicht lesen oder drucken.
- Für USB-Stick-Benutzer

  Das Gerät unterstützt USB-Sticks (USB-Flash-Speicher), die unter Windows® formatiert wurden.

Speichermedium einlegen

Setzen Sie die Speicherkarte oder den USB-Stick fest in den richtigen Einschub ein.

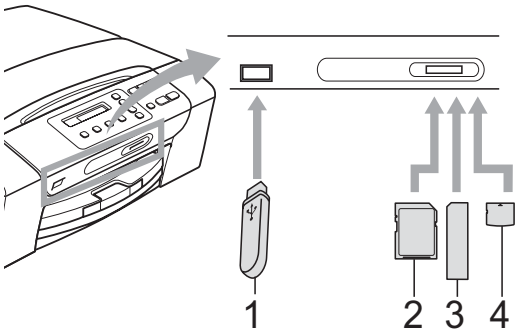

1 USB-Stick (USB-Flash-Speicher)

2 SD, SDHC

3 Memory Stick®, Memory Stick Pro™

4 xD-Picture Card™

VORSICHT

Der USB-Direktanschluss unterstützt nur USB-Sticks (USB-Flash-Speicher), PictBridge-kompatible Kameras und Digitalkameras, die als USB-Massenspeicher verwendet werden können. Andere USB-Geräte werden nicht unterstützt.

Die Taste **Photo** zeigt den Status an:

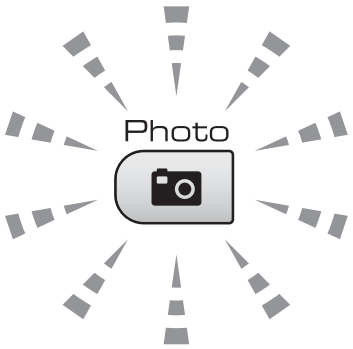

- **Photo** leuchtet, wenn die Speicherkarte oder der USB-Stick richtig eingesetzt ist.
- **Photo** leuchtet nicht, wenn die Speicherkarte oder der USB-Stick nicht richtig eingesetzt ist.
- **Photo** blinkt, wenn von der Speicherkarte oder dem USB-Stick gelesen oder darauf geschrieben wird.

VORSICHT

Ziehen Sie NICHT den Netzstecker des Gerätes und nehmen Sie das Speichermedium nicht heraus, während das Gerät von diesem liest oder darauf schreibt (Taste **Photo** blinkt). **Sonst werden Daten zerstört oder das Speichermedium wird beschädigt.**

Das Gerät kann jeweils nur auf ein Speichermedium zugreifen.

Direktdruck von einer Speicherkarte oder einem USB-Stick

Die folgende Beschreibung erklärt kurz die einzelnen Schritte zum Fotodirektdruck von der Speicherkarte oder dem USB-Stick. Die einzelnen Funktionen werden auf den folgenden Seiten ausführlich beschrieben. Bevor Sie Bilder ausdrucken können, müssen Sie die im Index ausgedruckten Bildnummern kennen.

1. Vergewissern Sie sich, dass die Speicherkarte bzw. der USB-Stick in den richtigen Einschub eingesetzt ist. Im Display erscheint zum Beispiel:

   `M.Stick aktiv`

   `PHOTO-Taste d...`

2. Drücken Sie **Photo**. Zum DPOF-Druck siehe *DPOF-Ausdruck* auf Seite 35.

3. Drücken Sie ▲ oder ▼, um `Index drucken` zu wählen. Drücken Sie dann **OK**.

4. Drücken Sie **Start Farbe**, um den Ausdruck zu starten. Notieren Sie die Nummern der Bilder, die Sie drucken wollen. (Siehe *Index (Miniaturansichten) drucken* auf Seite 33.)

5. Um Bilder zu drucken, drücken Sie in Schritt ❸ a oder b, um Bilder drucken zu wählen, und drücken Sie dann OK. Siehe *Bilder drucken* auf Seite 34.

6. Geben Sie die Nummern der Bilder ein, die gedruckt werden sollen, und drücken Sie **OK**.

7. Drücken Sie **Start Farbe**, um mit dem Ausdruck zu beginnen.

Index (Miniaturansichten) drucken

Das Gerät ordnet jedem Bild automatisch eine eigene Nummer zu (z. B. Nr.1, Nr.2, Nr.3 etc.).

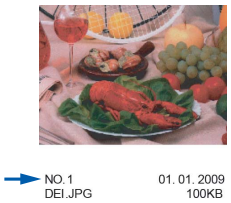

Das Gerät erkennt die einzelnen Bilder anhand dieser Nummern. Sie können einen Index (Miniaturansichten) aller Bilder der Speicherkarte bzw. des USB-Sticks ausdrucken lassen.

Hinweis

Nur Dateinamen, die nicht länger als 8 Zeichen sind, werden korrekt im Index ausgedruckt.

1. Vergewissern Sie sich, dass die Speicherkarte oder der USB-Stick in den richtigen Einschub eingesetzt ist.

   Drücken Sie (**Photo**).

2. Drücken Sie ▲ oder ▼, um `Index drucken` zu wählen. Drücken Sie **OK**.

3. Drücken Sie ▲ oder ▼, um `6 Bilder/Zeile` oder `5 Bilder/Zeile` zu wählen. Drücken Sie **OK**.

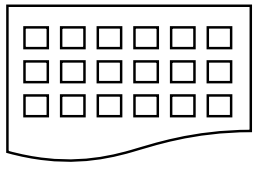

`6 Bilder/Zeile`

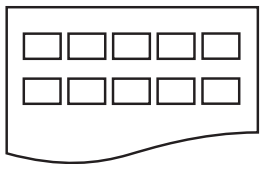

`5 Bilder/Zeile`

5 Bilder/Zeile werden mit geringerer Geschwindigkeit gedruckt als 6 Bilder/Zeile, aber mit höherer Druckqualität.

4 Drücken Sie ▲ oder ▼, um die Papiersorte, auf die die Bilder gedruckt werden sollen, zu wählen: `Normalpapier`, `Inkjet-Papier`, `Brother BP71` oder `Anderes Glanzp.`
Drücken Sie **OK**.

5 Drücken Sie ▲ oder ▼, um das Papierformat, auf das gedruckt werden soll, zu wählen: `A4` oder `Letter`.
Drücken Sie **OK**.

6 Drücken Sie **Start Farbe**, um zu drucken.

Bilder drucken

Bevor Sie ein einzelnes Bild ausdrucken können, müssen Sie die im Index ausgedruckte Bildnummer kennen.

1 Vergewissern Sie sich, dass die Speicherkarte oder der USB-Stick in den richtigen Einschub eingesetzt ist.

2 Drucken Sie den Index aus. (Siehe *Index (Miniaturansichten) drucken* auf Seite 33.)
Drücken Sie (**Photo**).

3 Drücken Sie ▲ oder ▼, um `Bilder drucken` zu wählen.
Drücken Sie **OK**.

Hinweis

Wenn sich auf der Speicherkarte oder dem USB-Stick DPOF-Informationen befinden, zeigt das Display `DPOF-Druck:Ja`. Lesen Sie dazu *DPOF-Ausdruck* auf Seite 35.

4 Drücken Sie wiederholt a, um die im Index ausgedruckte Nummer des zu druckenden Bildes auszuwählen.
Nachdem Sie die gewünschten Bildnummern ausgewählt haben, drücken Sie **OK**.

```
Nr.:1,3,6
```

Hinweis

- Mit ▼ können Sie bei der Auswahl der Bilder zurückblättern.
- Mit Hilfe der Taste **Kopieroptionen** können Sie einen Bindestrich für einen Bereich von Nummern eingeben. (Um zum Beispiel die Bilder Nr. 1 bis 5 zu drucken, geben Sie **1**, **Kopieroptionen**, **5** ein.)
- Sie können bis zu 12 Zeichen (einschließlich Kommas) zur Auswahl der zu druckenden Bilder eingeben.

5 Nachdem Sie die gewünschten Bildnummern eingegeben haben, drücken Sie noch einmal **OK**, um die Druckeinstellungen zu wählen.
Wenn Sie bereits die gewünschten Druckeinstellungen gewählt haben, drücken Sie **Start Farbe**, um zu drucken.

6 Drücken Sie ▲ oder ▼, um die Papiersorte, auf die die Bilder gedruckt werden sollen, zu wählen: `Normalpapier`, `Inkjet-Papier`, `Brother BP71` oder `Anderes Glanzp.`
Drücken Sie **OK**.

7 Drücken Sie ▲ oder ▼, um das Papierformat, auf das die Bilder gedruckt werden sollen, zu wählen: `Letter`, `A4`, `10x15cm` oder `13x18cm`.
Drücken Sie **OK**.

- Wenn Sie A4 oder Letter gewählt haben, gehen Sie zu Schritt ❽.
- Wenn Sie ein anderes Papierformat gewählt haben, gehen Sie zu Schritt ❾.
- Wenn Sie alle gewünschten Einstellungen gewählt haben, drücken Sie **Start Farbe**.

8 Drücken Sie ▲ oder ▼, um das gewünschte Druckformat der Bilder zu wählen: `8x10cm`, `9x13cm`, `10x15cm`, `13x18cm`, `15x20cm` oder `Max. Größe`. Drücken Sie **OK**.

9 Sie haben die folgenden Möglichkeiten:

- Um die gewünschte Kopienanzahl zu wählen, gehen Sie zu Schritt ⓾.
- Wenn Sie alle gewünschten Einstellungen gewählt haben, drücken Sie **Start Farbe**.

10 Drücken Sie ▲ oder ▼, um die Anzahl der Kopien zu erhöhen oder zu verringern. Drücken Sie **OK**.

11 Drücken Sie **Start Farbe**, um zu drucken.

Druckformat und Druckposition auf A4-Papier werden unten gezeigt.

1 8x10cm	2 9x13cm	3 10x15cm
	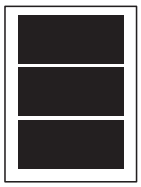	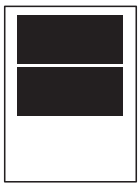
4 13x18cm	5 15x20cm	6 Max. Größe
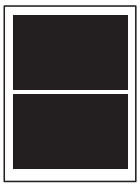	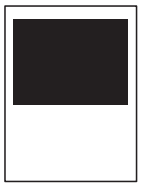	

DPOF-Ausdruck

DPOF bedeutet Digital Print Order Format.

Dies ist ein von großen Digitalkamera-Herstellern (Canon Inc., Eastman Kodak Company, Fuji Photo Film Co. Ltd., Matsushita Electric Industrial Co., Ltd. und Sony Corporation) entwickelter Standard, der es erleichtert, mit digitalen Kameras fotografierte Bilder zu drucken.

Wenn Ihre digitale Kamera den DPOF-Druck unterstützt, können Sie im Display der digitalen Kamera die Bilder und die gewünschte Anzahl von Ausdrucken wählen.

Wenn eine Speicherkarte mit DPOF-Informationen in das Gerät eingesetzt wird, können die ausgewählten Bilder einfach ausgedruckt werden.

1 Setzen Sie die Karte fest in den richtigen Einschub ein.

`M.Stick aktiv`

Drücken Sie (**Photo**).

2 Drücken Sie ▲ oder ▼, um `Bilder drucken` zu wählen. Drücken Sie **OK**.

3 Wenn sich eine DPOF-Datei auf der Karte befindet, zeigt das Display:

`DPOF-Druck:Ja`

4 Drücken Sie ▲ oder ▼, um `DPOF-Druck:Ja` zu wählen. Drücken Sie **OK**.

5 Drücken Sie ▲ oder ▼, um die Papiersorte, auf die die Bilder gedruckt werden sollen, zu wählen: `Normalpapier`, `Inkjet-Papier`, `Brother BP71` oder `Anderes Glanzp.`. Drücken Sie **OK**.

6 Drücken Sie ▲ oder ▼, um das Papierformat, auf das die Bilder gedruckt werden sollen, zu wählen: `Letter`, `A4`, `10x15cm` oder `13x18cm`.
Drücken Sie **OK**.

- Wenn Sie A4 oder Letter gewählt haben, gehen Sie zu Schritt ❼.
- Wenn Sie ein anderes Papierformat gewählt haben, gehen Sie zu Schritt ❽.
- Wenn Sie alle gewünschten Einstellungen gewählt haben, drücken Sie **Start Farbe**.

7 Drücken Sie ▲ oder ▼, um das gewünschte Druckformat der Bilder zu wählen: `8x10cm`, `9x13cm`, `10x15cm`, `13x18cm`, `15x20cm` oder `Max. Größe`.
Drücken Sie **OK**.

8 Drücken Sie **Start Farbe**, um zu drucken.

Hinweis

Wenn die mit der Kamera erstellte Druckreihenfolge der Bilder einen Fehler aufweist, wird eventuell angezeigt, dass eine ungültige DPOF-Datei vorliegt. Löschen Sie die Druckreihenfolge mit der Kamera und erstellen Sie sie erneut, um das Problem zu beheben. Informationen, wie Sie die Druckreihenfolge löschen und neu erstellen können, entnehmen Sie der Website des Kameraherstellers oder dem Handbuch der Kamera.

Druckqualität

Die hier gewählten Standardeinstellungen bleiben wirksam, bis sie wieder im Funktionsmenü geändert werden.

Druckqualität

1 Drücken Sie **Menü**.

2 Drücken Sie ▲ oder ▼, um `2.Fotodirektdr.` zu wählen.
Drücken Sie **OK**.

3 Drücken Sie ▲ oder ▼, um `1.Druckqualität` zu wählen.
Drücken Sie **OK**.

4 Drücken Sie ▲ oder ▼, um `Normal` oder `Foto` zu wählen.
Drücken Sie **OK**.

5 Drücken Sie **Stopp**.

Papiereinstellungen

Papiersorte

1 Drücken Sie **Menü**.

2 Drücken Sie ▲ oder ▼, um `2.Fotodirektdr.` zu wählen.
Drücken Sie **OK**.

3 Drücken Sie ▲ oder ▼, um `2.Papiersorte` zu wählen.
Drücken Sie **OK**.

4 Drücken Sie ▲ oder ▼, um `Normalpapier`, `Inkjet-Papier`, `Brother BP71` oder `Anderes Glanzp.` zu wählen.
Drücken Sie **OK**.

5 Drücken Sie **Stopp**.

Papierformat

1. Drücken Sie **Menü**.
2. Drücken Sie ▲ oder ▼, um `2.Fotodirektdr.` zu wählen.
   Drücken Sie **OK**.
3. Drücken Sie ▲ oder ▼, um `3.Papierformat` zu wählen.
   Drücken Sie **OK**.
4. Drücken Sie ▲ oder ▼, um das Papierformat, auf das die Bilder gedruckt werden sollen, zu wählen: `Letter`, `A4`, `10x15cm` oder `13x18cm`.
   Drücken Sie **OK**.
5. Drücken Sie **Stopp**.

Druckformat

Diese Einstellung steht nur zur Verfügung, wenn A4 oder Letter als Papierformat gewählt ist.

1. Drücken Sie **Menü**.
2. Drücken Sie ▲ oder ▼, um `2.Fotodirektdr.` zu wählen.
   Drücken Sie **OK**.
3. Drücken Sie ▲ oder ▼, um `4.Druckformat` zu wählen.
   Drücken Sie **OK**.
4. Drücken Sie ▲ oder ▼, um das zu verwendende Druckformat zu wählen (`8x10cm`, `9x13cm`, `10x15cm`, `13x18cm`, `15x20cm` oder `Max. Größe`).
   Drücken Sie **OK**.
5. Drücken Sie **Stopp**.

Farboptimierung

Wenn die Farboptimierung eingeschaltet ist, werden die Bilder in lebhafteren Farben gedruckt.

Helligkeit

1. Drücken Sie **Menü**.
2. Drücken Sie ▲ oder ▼, um `2.Fotodirektdr.` zu wählen.
   Drücken Sie **OK**.
3. Drücken Sie ▲ oder ▼, um `5.Farboptimieren` zu wählen.
   Drücken Sie **OK**.
4. Drücken Sie ▲ oder ▼, um `Ein` (oder `Aus`) zu wählen. Drücken Sie **OK**.
   - Wenn Sie `Aus` gewählt haben, gehen Sie zu Schritt ❼.
5. Drücken Sie ▲ oder ▼, um `1.Helligkeit` zu wählen.
   Drücken Sie **OK**.
6. Drücken Sie ▲ oder ▼, um eine hellere oder dunklere Kopie zu erhalten.
   Drücken Sie **OK**.
7. Drücken Sie **Stopp**.

Kontrast

Durch eine höhere Kontrasteinstellung werden die Konturen schärfer und die Ausdrucke sehen insgesamt lebendiger aus.

1. Drücken Sie **Menü**.
2. Drücken Sie ▲ oder ▼, um `2.Fotodirektdr.` zu wählen.
   Drücken Sie **OK**.
3. Drücken Sie ▲ oder ▼, um `5.Farboptimieren` zu wählen.
   Drücken Sie **OK**.

4. Drücken Sie ▲ oder ▼, um Ein (oder Aus) zu wählen. Drücken Sie **OK**.
   - Wenn Sie Aus gewählt haben, gehen Sie zu Schritt ❼.
5. Drücken Sie ▲ oder ▼, um 2.Kontrast zu wählen.
   Drücken Sie **OK**.
6. Drücken Sie ▲ oder ▼, um den Kontrast zu erhöhen bzw. zu verringern.
   Drücken Sie **OK**.
7. Drücken Sie **Stopp**.

Weißabgleich

Sie können Verfärbungen von weißen Bereichen innerhalb eines Bildes korrigieren, um vollkommen weiße Bereiche zu erhalten.

1. Drücken Sie **Menü**.
2. Drücken Sie ▲ oder ▼, um 2.Fotodirektdr. zu wählen.
   Drücken Sie **OK**.
3. Drücken Sie ▲ oder ▼, um 5.Farboptimieren zu wählen.
   Drücken Sie **OK**.
4. Drücken Sie ▲ oder ▼, um Ein (oder Aus) zu wählen.
   Drücken Sie **OK**.
   - Wenn Sie Aus gewählt haben, gehen Sie zu Schritt ❼.
5. Drücken Sie ▲ oder ▼, um 3.Weißabgleich zu wählen.
   Drücken Sie **OK**.
6. Drücken Sie ▲ oder ▼, um den gewünschten Abgleich vorzunehmen.
   Drücken Sie **OK**.
7. Drücken Sie **Stopp**.

Schärfe

Sie können durch Einstellung der Schärfe die Fokussierung eines Bildes verbessern.

1. Drücken Sie **Menü**.
2. Drücken Sie ▲ oder ▼, um 2.Fotodirektdr. zu wählen.
   Drücken Sie **OK**.
3. Drücken Sie ▲ oder ▼, um 5.Farboptimieren zu wählen.
   Drücken Sie **OK**.
4. Drücken Sie ▲ oder ▼, um Ein (oder Aus) zu wählen.
   Drücken Sie **OK**.
   - Wenn Sie Aus gewählt haben, gehen Sie zu Schritt ❼.
5. Drücken Sie ▲ oder ▼, um 4.Schärfe zu wählen.
   Drücken Sie **OK**.
6. Drücken Sie ▲ oder ▼, um die Schärfe zu erhöhen bzw. zu verringern.
   Drücken Sie **OK**.
7. Drücken Sie **Stopp**.

Farbintensität

Sie können die Farbintensität einstellen, um die Qualität eines zu blassen Bildes zu verbessern.

1. Drücken Sie **Menü**.
2. Drücken Sie ▲ oder ▼, um `2.Fotodirektdr.` zu wählen.
   Drücken Sie **OK**.
3. Drücken Sie ▲ oder ▼, um `5.Farboptimieren` zu wählen.
   Drücken Sie **OK**.
4. Drücken Sie ▲ oder ▼, um `Ein` (oder `Aus`) zu wählen.
   Drücken Sie **OK**.
   - Wenn Sie `Aus` gewählt haben, gehen Sie zu Schritt ❼.
5. Drücken Sie ▲ oder ▼, um `5.Farbintensität` zu wählen.
   Drücken Sie **OK**.
6. Drücken Sie ▲ oder ▼, um die Farbintensität zu erhöhen oder zu verringern.
   Drücken Sie **OK**.
7. Drücken Sie **Stopp**.

Hinweis

Wenn Weißabgleich, Schärfe oder Farbintensität gewählt wurden, verringert sich die Druckgeschwindigkeit.

Größe anpassen

Wenn das Foto zu hoch oder zu breit ist, um auf das gewählte Format zu passen, kann es mit dieser Funktion automatisch zurechtgeschnitten und an das Papierformat angepasst werden.

Die werkseitige Einstellung ist `Ein`. Wenn Sie möchten, dass das Bild vollständig ausgedruckt wird, wählen Sie die Einstellung `Aus`.

1. Drücken Sie **Menü**.
2. Drücken Sie ▲ oder ▼, um `2.Fotodirektdr.` zu wählen.
   Drücken Sie **OK**.
3. Drücken Sie ▲ oder ▼, um `6.Anpassen` zu wählen.
   Drücken Sie **OK**.
4. Drücken Sie ▲ oder ▼, um `Aus` (oder `Ein`) zu wählen.
   Drücken Sie **OK**.
5. Drücken Sie **Stopp**.

Anpassen: Ein

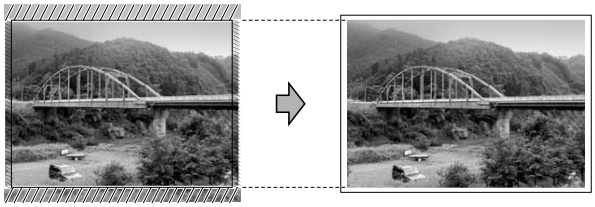

Anpassen: Aus

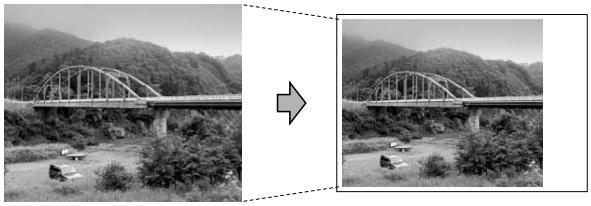

Randlos drucken

Diese Funktion erweitert den bedruckbaren Bereich, so dass bis an die Kanten des Papiers herangedruckt werden kann. Die Druckgeschwindigkeit verringert sich ein wenig.

1. Drücken Sie **Menü**.
2. Drücken Sie ▲ oder ▼, um `2.Fotodirektdr.` zu wählen.
   Drücken Sie **OK**.
3. Drücken Sie ▲ oder ▼, um `7.Randlos` zu wählen.
   Drücken Sie **OK**.
4. Drücken Sie ▲ oder ▼, um `Aus` (oder `Ein`) zu wählen.
   Drücken Sie **OK**.
5. Drücken Sie **Stopp**.

Datum drucken

Sie können das Datum der Aufnahme (falls aufgezeichnet) mit auf das Bild drucken lassen. Das Datum wird in die untere rechte Ecke gedruckt. Wenn mit den Bilddaten kein Datum gespeichert wurde, kann diese Funktion nicht verwendet werden.

1. Drücken Sie **Menü**.
2. Drücken Sie ▲ oder ▼, um `2.Fotodirektdr.` zu wählen.
   Drücken Sie **OK**.
3. Drücken Sie ▲ oder ▼, um `8.Datum drucken` zu wählen.
4. Drücken Sie ▲ oder ▼, um `Ein` (oder `Aus`) zu wählen.
   Drücken Sie **OK**.
5. Drücken Sie **Stopp**.

Hinweis

Um die Funktion `Datum drucken` verwenden zu können, muss die DPOF-Einstellung Ihrer Kamera ausgeschaltet sein.

Scannen auf Speicherkarte oder USB-Stick

Sie können schwarzweiße und farbige Dokumente einscannen und direkt auf einer Speicherkarte oder einem USB-Stick speichern. Schwarzweiße Dokumente werden im PDF (*.PDF) oder TIFF-Format (*.TIF) gespeichert. Bei farbigen Dokumenten können Sie zwischen dem PDF- oder JPEG-Dateityp (*.PDF bzw. *.JPG) wählen. Die werkseitige Einstellung für die Scanqualität ist `Farbe 150 dpi` und als Dateiformat ist PDF voreingestellt. Als Dateiname wird automatisch das aktuelle Datum verwendet. (Weitere Informationen dazu finden Sie in der Installationsanleitung.) Zum Beispiel wird das fünfte Bild, das am 1. Juli 2009 eingescannt wird, 01070905.PDF. genannt. Sie können die Einstellungen für Farbe bzw. Schwarzweiß und die Qualität ändern.

Qualität	Wählbarer Dateityp
`Farbe 150 dpi`	`JPEG / PDF`
`Farbe 300 dpi`	`JPEG / PDF`
`Farbe 600 dpi`	`JPEG / PDF`
`SW 200x100 dpi`	`TIFF / PDF`
`SW 200 dpi`	`TIFF / PDF`

1. Setzen Sie die Speicherkarte (Memory Stick®, Memory Stick Pro™, SD, SDHC oder xD-Picture Card™) oder den USB-Stick in das Gerät ein.

WARNUNG

Entfernen Sie NICHT die Speicherkarte oder den USB-Stick, wenn die Taste **Photo** blinkt, um Schäden an der Speicherkarte, dem USB-Stick oder den darauf gespeicherten Daten zu vermeiden.

2. Legen Sie die Vorlage ein.
3. Drücken Sie (**Scanner**).

4. Drücken Sie ▲ oder ▼, um `Scannen:Medium` zu wählen. Sie haben dann die folgenden Möglichkeiten:
   - Zum Ändern der Qualität drücken Sie **OK** und gehen Sie dann zu Schritt ❺.
   - Um den Scanvorgang zu starten, drücken Sie **Start S/W** oder **Start Farbe**.
5. Drücken Sie ▲ oder ▼, um die gewünschte Qualität zu wählen, und drücken Sie dann **OK**.
   Sie haben die folgenden Möglichkeiten:
   - Um einen anderen Dateityp zu wählen, gehen Sie zu Schritt ❻.
   - Um den Scanvorgang zu starten, drücken Sie **Start S/W** oder **Start Farbe**.
6. Drücken Sie ▲ oder ▼, um den gewünschten Dateityp zu wählen, und drücken Sie dann **OK**.
   Drücken Sie **Start S/W** oder **Start Farbe**.

Druckqualität ändern

1. Drücken Sie **Menü**.
2. Drücken Sie ▲ oder ▼, um `2.Fotodirektdr.` zu wählen.
   Drücken Sie **OK**.
3. Drücken Sie ▲ oder ▼, um `0.Scannen:Medium` zu wählen.
   Drücken Sie **OK**.
4. Drücken Sie ▲ oder ▼, um `1.Qualität` zu wählen.
   Drücken Sie **OK**.
5. Drücken Sie ▲ oder ▼, um `Farbe 150 dpi`, `Farbe 300 dpi`, `Farbe 600 dpi`, `SW 200x100 dpi` oder `SW 200 dpi` zu wählen.
   Drücken Sie **OK**.
6. Drücken Sie **Stopp**.

Dateityp für schwarzweiße Vorlagen ändern

1. Drücken Sie **Menü**.
2. Drücken Sie ▲ oder ▼, um `2.Fotodirektdr.` zu wählen.
   Drücken Sie **OK**.
3. Drücken Sie ▲ oder ▼, um `0.Scannen:Medium` zu wählen.
   Drücken Sie **OK**.
4. Drücken Sie ▲ oder ▼, um `2.Vorlage s/w` zu wählen.
   Drücken Sie **OK**.
5. Drücken Sie ▲ oder ▼, um `TIFF` oder `PDF` zu wählen.
   Drücken Sie **OK**.
6. Drücken Sie **Stopp**.

Dateityp für farbige Vorlagen ändern

1. Drücken Sie **Menü**.
2. Drücken Sie ▲ oder ▼, um `2.Fotodirektdr.` zu wählen.
   Drücken Sie **OK**.
3. Drücken Sie ▲ oder ▼, um `0.Scannen:Medium` zu wählen.
   Drücken Sie **OK**.
4. Drücken Sie ▲ oder ▼, um `3.Vorlage farbig` zu wählen.
   Drücken Sie **OK**.
5. Drücken Sie ▲ oder ▼, um `PDF` oder `JPEG` zu wählen.
   Drücken Sie **OK**.
6. Drücken Sie **Stopp**.

Fehlermeldungen

Sind die möglichen Fehlerquellen beim Verwenden der Speichermedium-Funktionen bekannt, lassen sich auftretende Probleme leicht erkennen und beheben.

- `Hub nicht mögl.`

  Diese Meldung erscheint, wenn Sie einen Hub oder einen USB-Stick mit Hub in den USB-Direktanschluss einsetzen.

- `Kartenfehler`

  Diese Meldung erscheint, wenn Sie eine Speicherkarte einsetzen, die nicht richtig formatiert oder defekt ist oder ein Laufwerkfehler aufgetreten ist. Nehmen Sie die Speicherkarte aus dem Gerät.

- `Keine Datei`

  Diese Meldung erscheint, wenn Sie versuchen, auf die Speicherkarte oder den USB-Stick zuzugreifen und darauf keine JPG-Datei vorhanden ist.

- `Speicher voll`

  Diese Meldung erscheint, wenn die Bilder zu groß für den verfügbaren Speicher des Gerätes sind.

  Diese Meldung erscheint auch, wenn auf dem verwendeten Speichermedium (Speicherkarte oder USB-Stick) nicht mehr genügend Speicherplatz für das gescannte Dokument zur Verfügung steht.

- `Sp.medium voll`

  Diese Meldung wird angezeigt, wenn Sie versuchen, mehr als 999 Dateien auf einer Speicherkarte oder einem USB-Stick zu speichern.

- `Gerät ungeeignet`

  Diese Meldung wird angezeigt, wenn Sie einen nicht kompatiblen oder defekten USB-Stick am USB-Direktanschluss anschließen. (Weitere Informationen finden Sie unter http://solutions.brother.com.)

6 Bilder von einer Kamera drucken

Fotodirektdruck von einer PictBridge-Kamera

Ihr Brother-Gerät unterstützt den PictBridge-Standard, wodurch Sie eine PictBridge-kompatible Kamera direkt an Ihr Gerät anschließen und die Fotos ohne Umweg über den Computer ausdrucken können.

Wenn Ihre Kamera auch den Standard für USB-Massenspeicher unterstützt, können Sie diese im Speichermodus anschließen. Dadurch können Bilder direkt von der Kamera gedruckt werden. (Siehe *Fotodirektdruck von einer Digitalkamera (ohne PictBridge)* auf Seite 45.)

PictBridge-Voraussetzungen

Um Fehler zu vermeiden, beachten Sie bitte die folgenden Punkte:

- Gerät und Kamera müssen mit einem geeigneten USB-Kabel verbunden werden.
- Die Dateinamenerweiterung der Bilddateien muss .JPG sein (.JPEG, .TIF, .GIF und andere Dateinamenerweiterungen werden nicht erkannt).
- Während die PictBridge-Funktionen verwendet werden, stehen keine Speichermedium-Funktionen zur Verfügung.

Digitale Kamera einstellen

Vergewissern Sie sich, dass sich die Kamera im PictBridge-Modus befindet. Einige der unten aufgelisteten Einstellungen stehen eventuell nicht für Ihre PictBridge-kompatible digitale Kamera zur Verfügung.

Je nach Kamera stehen eventuell nicht alle Einstellungen zur Verfügung.

Menüauswahl der Kamera	**Optionen**
Papierformat	Letter, A4, 10x15 cm, Druckereinstellungen (Standardeinstellung) [2]
Papiersorte	Normalpapier, Glanzpapier, Inkjet-Papier, Druckereinstellungen (Standardeinstellung) [2]
Layout	Randlos: Ein, Randlos: Aus, Druckereinstellungen (Standardeinstellung) [2]
DPOF-Einstellung [1]	-
Druckqualität	Normal, Fein, Druckereinstellungen (Standardeinstellung) [2]
Farboptimierung	Ein, Aus, Druckereinstellungen (Standardeinstellung) [2]
Datum drucken	Ein, Aus, Druckereinstellungen (Standardeinstellung) [2]

[1] Genaueres finden Sie unter *DPOF-Druck* auf Seite 44.

[2] Wenn Ihre Kamera so eingestellt ist, dass Sie die Druckereinstellungen verwendet (Standardeinstellung), druckt Ihr Gerät die Fotos mit den folgenden Einstellungen:

Einstellungen	**Optionen**
Papierformat	10x15 cm
Papiersorte	Glanzpapier
Layout	Randlos: Ein
Druckqualität	Fein
Farboptimierung	Aus
Datum drucken	Aus

- Wenn Ihre Kamera über keine Menüauswahl verfügt, werden ebenfalls diese Einstellungen verwendet.
- Namen und Verfügbarkeit dieser Einstellungen sind von den Spezifikationen der Kamera abhängig.

Lesen Sie bitte die Dokumentation Ihrer Kamera, um detaillierte Informationen zum Ändern der PictBridge-Einstellungen zu erhalten.

Bilder drucken

Hinweis

Nehmen Sie alle Speicherkarten bzw. den USB-Stick aus dem Gerät, bevor Sie eine digitale Kamera anschließen.

1. Vergewissern Sie sich, dass die Kamera ausgeschaltet ist. Schließen Sie dann die Kamera mit dem USB-Kabel an den USB-Direktanschluss (1) Ihres Gerätes an.

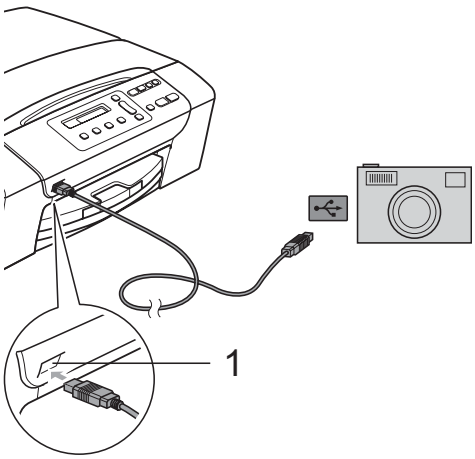

1 USB-Direktanschluss

2. Schalten Sie die Kamera ein.
Wenn das Gerät die Kamera erkennt, zeigt das Display:

```
Kamera verbunden
```

3. Folgen Sie den Anweisungen der Kamera, um das Foto, das Sie drucken wollen, auszuwählen.
Wenn das Gerät mit dem Ausdruck beginnt, zeigt das Display `Ausdruck`.

WARNUNG

Um Schäden am Gerät zu vermeiden, schließen Sie nur eine digitale Kamera oder einen USB-Stick (USB-Flash-Speicher) am USB-Direktanschluss an.

DPOF-Druck

DPOF bedeutet Digital Print Order Format.

Dies ist ein von großen Digitalkamera-Herstellern (Canon Inc., Eastman Kodak Company, Fuji Photo Film Co. Ltd., Matsushita Electric Industrial Co., Ltd. und Sony Corporation) entwickelter Standard, der es erleichtert, mit digitalen Kameras fotografierte Bilder zu drucken.

Wenn Ihre digitale Kamera den DPOF-Druck unterstützt, können Sie im Display der digitalen Kamera die Bilder und die gewünschte Anzahl von Ausdrucken wählen.

Hinweis

Wenn die mit der Kamera erstellte Druckreihenfolge der Bilder einen Fehler aufweist, wird eventuell angezeigt, dass eine ungültige DPOF-Datei vorliegt. Löschen Sie die Druckreihenfolge mit der Kamera und erstellen Sie sie erneut, um das Problem zu beheben. Informationen, wie Sie die Druckreihenfolge löschen und neu erstellen können, entnehmen Sie der Website des Kameraherstellers oder dem Handbuch der Kamera.

Fotodirektdruck von einer Digitalkamera (ohne PictBridge)

Wenn Ihre Kamera den Standard für USB-Massenspeicher unterstützt, können Sie diese im Speichermodus anschließen. Dadurch können Bilder direkt von der Kamera gedruckt werden.

Zum Drucken von Fotos über PictBridge siehe *Fotodirektdruck von einer PictBridge-Kamera* auf Seite 43.

Hinweis

Name, Verfügbarkeit und die Bedienungsschritte sind je nach Kamera verschieden. Lesen Sie bitte die Dokumentation Ihrer Kamera, um detaillierte Informationen z. B. zum Wechsel vom PictBridge-Modus zum USB-Massenspeichermodus zu erhalten.

Bilder drucken

Hinweis

Nehmen Sie alle Speicherkarten´oder den USB-Stick aus dem Gerät, bevor Sie die digitale Kamera anschließen.

1. Schließen Sie die Kamera mit dem USB-Kabel an den USB-Direktanschluss (1) Ihres Gerätes an.

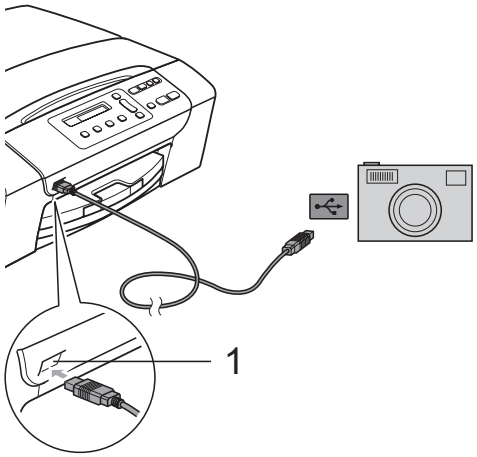

1 USB-Direktanschluss

2. Schalten Sie die Kamera ein.
3. Folgen Sie den Anweisungen in *Bilder drucken* auf Seite 34.

WARNUNG

Um Schäden am Gerät zu vermeiden, schließen Sie nur digitale Kameras und USB-Sticks (USB-Flash-Speicher) am USB-Direktanschluss an.

Fehlermeldungen

Sind die möglichen Fehlerquellen beim Drucken von einer Digitalkamera bekannt, lassen sich auftretende Probleme leicht erkennen und beheben.

- `Speicher voll`

  Diese Meldung erscheint, wenn die Bilder zu groß für den verfügbaren Speicher des Gerätes sind.

- `Gerät ungeeignet`

  Diese Meldung wird angezeigt, wenn Sie eine Kamera anschließen, die nicht den USB-Massenspeicher-Standard verwendet. Sie wird auch angezeigt, wenn Sie ein defektes Gerät am USB-Direktanschluss anschließen.

Genaueres finden Sie unter *Fehler- und Wartungsmeldungen* auf Seite 63.

Teil IV

Software

Software-Funktionen 48

7 Software-Funktionen

Auf der CD-ROM befindet sich das Software-Handbuch, worin alle Funktionen ausführlich erklärt sind, die nach Anschluss des Gerätes an einen Computer verwendet werden können (z. B. das Drucken und Scannen). Sie können einfach durch Anklicken von Links zu den Funktionsbeschreibungen gelangen.

Sie finden Informationen zu den Funktionen:

- Drucken
- Scannen
- ControlCenter3 (für Windows®)
- ControlCenter2 (für Macintosh®)
- Speichermedium-Funktionen

HTML-Handbuch lesen

Hier ist kurz beschrieben, wie das HTML-Handbuch aufgerufen werden kann.

Für Windows®:

Hinweis

Falls die Software nicht installiert ist, lesen Sie *Handbücher ansehen* auf Seite 2.

1. Zeigen Sie in der Programmgruppe des **Start**-Menüs auf **Brother**, **DCP-XXXX** (XXXX steht für den Namen Ihres Modells), und klicken Sie dann auf **Benutzerhandbücher im HTML-Format**.
2. Klicken Sie im Hauptmenü auf **SOFTWARE-HANDBUCH**.

3. Klicken Sie in der Liste links im Fenster auf das Thema, das Sie lesen möchten.

Für Macintosh®:

1. Vergewissern Sie sich, dass der Macintosh® eingeschaltet ist. Legen Sie die Brother CD-ROM ein.
2. Doppelklicken Sie auf **Documentation**.
3. Doppelklicken Sie auf den Ordner für Ihre Sprache und doppelklicken Sie dann auf **top.html**.
4. Klicken Sie im obersten Menü auf **SOFTWARE-HANDBUCH**. Klicken Sie dann in der Liste links im Fenster auf das Thema, das Sie lesen möchten.

Teil V

Anhang

Sicherheitshinweise und Vorschriften	50
Problemlösung und Wartung	59
Menü und Funktionen	80
Technische Daten	87
Fachbegriffe	100

A Sicherheitshinweise und Vorschriften

Standortwahl

Stellen Sie das Gerät auf eine ebene und stabile Fläche, wie z. B. einen Schreibtisch. Der Standort sollte vibrations- und erschütterungsfrei sein. In der Nähe sollten sich eine jederzeit leicht zugängliche, geerdete Netzsteckdose befinden. Achten Sie darauf, dass die Raumtemperatur zwischen 10 °C und 35 °C liegt.

WARNUNG

Stellen Sie das Gerät NICHT in der Nähe von Heizkörpern, Klimaanlagen, Kühlschränken, medizinischen Einrichtungen, Chemikalien oder Wasserquellen auf.

Achten Sie darauf, dass an derselben Steckdose keine größeren Geräte mit hohem Energieverbrauch angeschlossen sind, die Stromunterbrechungen verursachen können.

VORSICHT

- Stellen Sie das Gerät nicht in Durchgangsbereichen auf.
- Stellen Sie das Gerät nicht auf einen Teppich.
- Achten Sie darauf, dass das Gerät NICHT direkter Sonneneinstrahlung, extremer Hitze, Feuchtigkeit oder Staub ausgesetzt ist.
- Schließen Sie das Gerät NICHT an Netzsteckdosen mit Schalter oder Zeitschaltuhren an.
- Durch Stromunterbrechungen können gespeicherte Daten gelöscht werden.
- Kippen Sie das Gerät NICHT und stellen Sie es NICHT auf eine geneigte Oberfläche, um das Auslaufen von Tinte und Schäden am Gerät zu vermeiden.

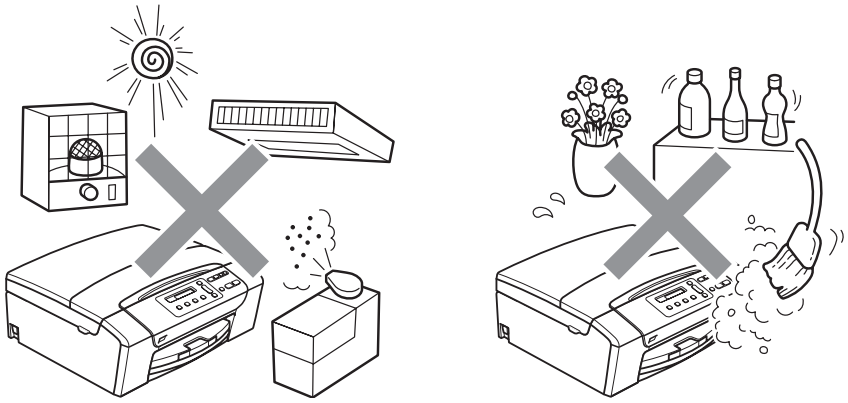

Hinweise zur sicheren Verwendung des Gerätes

Bewahren Sie diese Hinweise zum Nachschlagen sorgfältig auf und lesen Sie diese Hinweise, bevor Sie Wartungs- und Reinigungsarbeiten am Gerät vornehmen.

WARNUNG

Im Innern des Gerätes befinden sich unter hoher Spannung stehende Elektroden. Um Stromschlag zu vermeiden, sollten Sie daher den Netzstecker aus der Steckdose ziehen, bevor Sie das Gerät reinigen.

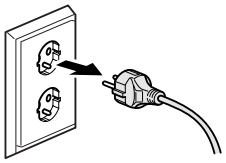

Fassen Sie den Netzstecker NICHT mit nassen oder feuchten Händen an, um Stromschlag zu vermeiden.

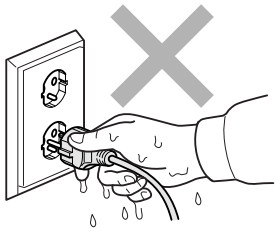

Ziehen Sie stets am Netzstecker und nicht am Kabel, um den Netzanschluss zu lösen.

Um Verletzungen zu vermeiden, legen Sie die Hand bei geöffneter Vorlagenglas-Abdeckung oder bei geöffnetem Gehäusedeckel nicht auf die Gehäusekante.

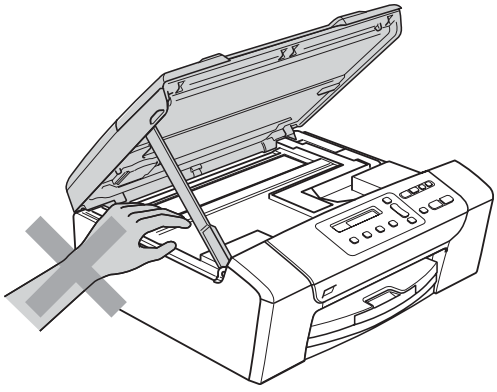

Um Verletzungen zu vermeiden, legen Sie die Hand bei geöffneter Abdeckung NICHT auf die Ränder der Papierkassette.

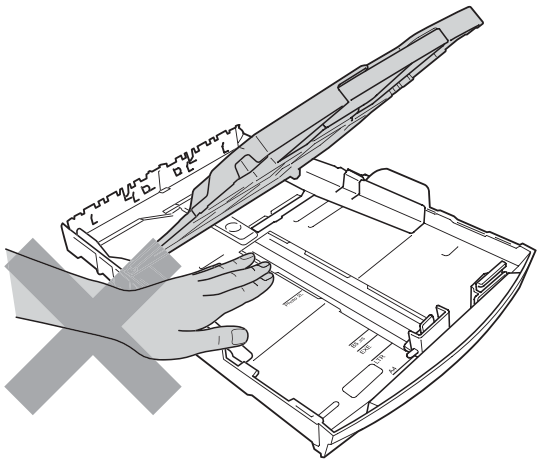

Fassen Sie NICHT an die grau schattierten Bereiche, um Verletzungen zu vermeiden.

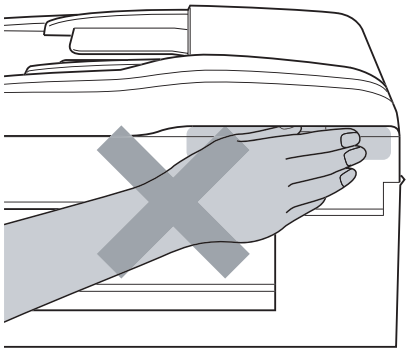

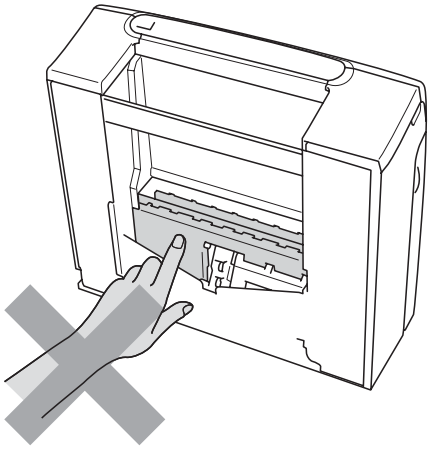

Zum Transport des Gerätes fassen Sie es an beiden Seiten am Gehäuseboden an, wie in der Abbildung gezeigt. Halten Sie das Gerät NICHT am Gehäusedeckel oder an der Papierstau-Abdeckung.

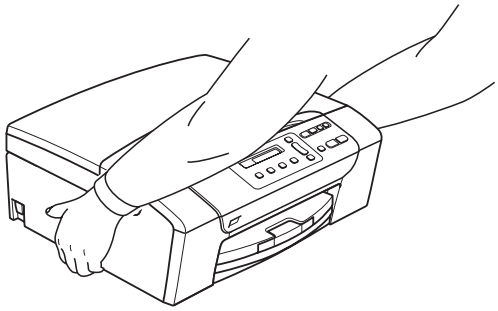

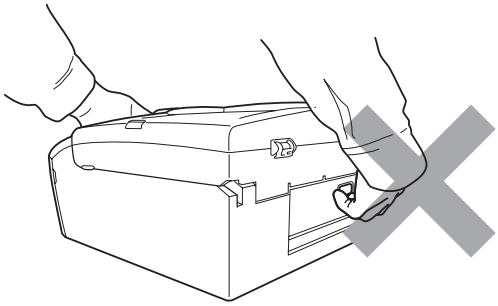

Verwenden Sie KEINE entflammbaren Substanzen und KEINE Sprays, flüssigen Reinigungsmittel oder Sprühreiniger zum Reinigen des Inneren oder Äußeren des Gerätes. Andernfalls besteht Feuer- oder Stromschlaggefahr.

Wenn das Gerät heiß wird, Rauch oder ungewöhnliche Gerüche ausströmen, ziehen Sie sofort den Netzstecker. Wenden Sie sich dann an Ihren Brother-Vertriebspartner.

Wenn Metallgegenstände oder Flüssigkeit in das Gerät gelangt sind, ziehen Sie sofort den Netzstecker. Wenden Sie sich dann an Ihren Brother-Vertriebspartner.

Das Gerät muss an eine geerdete, jederzeit leicht zugängliche Netzsteckdose angeschlossen werden. Um im Notfall die Stromversorgung vollständig zu unterbrechen, muss der Netzstecker gezogen werden.

Das Gerät darf nur an eine geerdete Wechselstrom-Steckdose angeschlossen werden, die den auf dem Aufkleber angegebenen technischen Daten entspricht. Schließen Sie es NICHT an eine Gleichstromquelle oder einen Inverter an. Wenden Sie sich an einen Elektriker, falls Sie sich nicht sicher sind, ob der Anschluss geeignet ist.

Vergewissern Sie sich stets, dass der Netzstecker richtig in der Steckdose sitzt.

Verwenden Sie das Gerät NICHT, wenn das Netzkabel durchgescheuert oder beschädigt ist. Andernfalls besteht Feuergefahr.

VORSICHT

Blitzschlag und Spannungsspitzen können dieses Gerät beschädigen! Wir empfehlen, einen Überspannungsschutz für den Netzanschluss zu verwenden oder bei Gewitter den Netzstecker aus der Steckdose zu ziehen.

Wichtige Sicherheitshinweise

1 Lesen Sie die folgenden Hinweise aufmerksam durch.

2 Bewahren Sie diese Sicherheitshinweise zum Nachschlagen sorgfältig auf.

3 Befolgen Sie alle am Gerät angebrachten Warn- und Sicherheitshinweise.

4 Verwenden Sie das Gerät NICHT in der Nähe von Wasserquellen, wie Handwaschbecken.

5 Stellen Sie das Gerät NICHT auf instabilen Standflächen auf. Es könnte herunterfallen und beschädigt werden.

6 Die Schlitze und Öffnungen im Gehäuse dienen zur Belüftung. Um einen zuverlässigen Betrieb des Gerätes zu ermöglichen und um die Überhitzung des Gerätes zu vermeiden, dürfen die Belüftungsschlitze und Öffnungen nicht zugestellt oder durch Vorhänge, Decken, weiche Unterlagen wie Decken oder Teppiche usw. abgedeckt werden. Stellen Sie das Gerät nie auf Heizkörpern oder in der Nähe von Wärmequellen auf. Das Gerät darf nicht in Einbauschränken oder abgeschlossenen Regalen aufgestellt werden, wenn nicht für ausreichende Belüftung gesorgt ist. Die Luft muss frei um das Gerät zirkulieren können.

7 Verwenden Sie nur das mit dem Gerät gelieferte Netzkabel.

8 Schließen Sie das Gerät an einer jederzeit leicht zugänglichen, geerdeten Netzsteckdose an, um es im Notfall schnell vom Netz trennen zu können. Dies ist eine Sicherheitsfunktion. Verwenden Sie nur ein geerdetes Netzkabel mit geerdetem Netzstecker. Deaktivieren Sie NICHT den Schutzleiter des Steckers, da er eine wichtige Sicherheitsfunktion darstellt.

9 Stellen Sie KEINE Gegenstände auf das Netzkabel. Verlegen Sie das Netzkabel so, dass niemand darauf treten oder darüber stolpern kann.

10 Stellen oder legen Sie KEINE Gegenstände vor das Gerät, die die Ausgabe der bedruckten Seiten behindern.

11 Warten Sie, bis das Gerät die Seiten vollständig ausgegeben hat, bevor Sie die Seiten entnehmen.

12 Unter den folgenden Umständen sollten Sie den Netzstecker ziehen und sich an Ihren Brother-Vertriebspartner wenden:

- wenn Flüssigkeit in das Gerät gelangt ist
- wenn das Gerät Regen, Wasser oder extremer Feuchtigkeit ausgesetzt wurde
- wenn das Gerät nicht mehr richtig arbeitet, obwohl es entsprechend den Anweisungen in den mitgelieferten Dokumentationen bedient wurde. Nehmen Sie nur die in den mitgelieferten Dokumentationen beschriebenen Einstellungen vor.
  Durch die Änderung anderer Einstellungen können Geräteteile beschädigt und teure Reparaturen notwendig werden.
- wenn das Gerät heruntergefallen oder das Gehäuse beschädigt ist
- wenn das Gerät nicht mehr wie gewohnt arbeitet, so dass Wartungsarbeiten notwendig sind

13 Um das Gerät vor Überspannungsspitzen zu sichern, empfehlen wir die Verwendung eines Überspannungsschutzes.

14 Beachten Sie die folgenden Hinweise, um Brandgefahr, Stromschlag und die Verletzung von Personen zu vermeiden:

- Verwenden Sie das Gerät NICHT in der Nähe von Wasserquellen oder in extrem feuchter Umgebung.
- Verwenden Sie das Gerät NICHT während eines Gewitters oder wenn in der Nähe Gas austritt.

Wichtig - Für Ihre Sicherheit

Schließen Sie das Gerät nur an einer geerdeten Steckdose an.

Die Tatsache, dass das Gerät richtig arbeitet, bedeutet nicht, dass der Netzanschluss richtig geerdet und vollkommen sicher ist. Falls Sie nicht ganz sicher sind, ob der Netzanschluss korrekt geerdet ist, wenden Sie sich bitte an einen qualifizierten Elektriker.

Funkentstörung

Dieses Produkt entspricht den Richtlinien EN55022 (CISPR-Publikation 22)/Klasse B. Wenn Sie das Gerät an einen Computer anschließen, vergewissern Sie sich, dass nur ein USB-Kabel verwendet wird, das nicht länger als 2 Meter ist.

EU-Richtlinien 2002/96/EC und EN50419

Nur innerhalb
der EU

Dieses Produkt trägt das oben gezeigte Recycling-Symbol. Das bedeutet, dass das Gerät am Ende der Nutzungszeit kostenlos bei einer kommunalen Sammelstelle zum Recyceln abgegeben werden muss. Eine Entsorgung über den Haus-/Restmüll ist nicht gestattet. Dies ist ein aktiver Beitrag zum Umweltschutz. (Nur innerhalb der EU)

Internationale ENERGY STAR®-Konformität

Das Internationale ENERGY STAR®-Programm hat die Aufgabe, die Herstellung und Verbreitung energiesparender Bürogeräte zu fördern.

Als Partner des Internationalen ENERGY STAR®-Programms bestätigt Brother Industries, Ltd., dass dieses Produkt den internationalen ENERGY STAR®-Richtlinien für Energiesparen entspricht.

Gesetzliche Vorschriften zum Kopieren

Das Kopieren bestimmter Dokumente in betrügerischer Absicht ist strafbar. Die folgende Liste erhebt keinen Anspruch auf Vollständigkeit. Falls Sie nicht sicher sind, ob Sie gegen geltendes Recht verstoßen, erkundigen Sie sich bitte bei den zuständigen Behörden.

Die folgenden Dokumente dürfen zum Beispiel nicht kopiert werden:

- Papiergeld
- Wertpapiere, Obligationen, Schuldverschreibungen
- Depositen-Dokumente
- Dokumente von Streitkräften und militärischen Einrichtungen
- Ausweise
- Briefmarken (gestempelt und ungestempelt)
- Einwanderungspapiere, Visa
- Sozialhilfe-Dokumente
- Schecks und Zahlungsanweisungen von Staats-, Regierungsämtern und Behörden
- Identifikationsdokumente, wie Dienstmarken oder Ehrenabzeichen
- Lizenzen und Fahrzeugpapiere

Werke mit Copyright-Vermerk dürfen nicht kopiert werden. Teile von Dokumenten mit Copyright können unter Umständen für die „private Verwendung“ kopiert werden. Mehrfachkopien weisen auf eine nicht private Nutzung hin.

Kunstwerke werden wie urheberrechtlich geschützte Werke behandelt.

Lizenzen und Fahrzeugpapiere dürfen in bestimmten Ländern nicht kopiert werden.

Warenzeichen

Das Brother-Logo ist ein eingetragenes Warenzeichen von Brother Industries, Ltd.

Brother ist ein eingetragenes Warenzeichen von Brother Industries, Ltd.

Multi-Function Link ist ein eingetragenes Warenzeichen der Brother International Corporation.

© 2008 Brother Industries, Ltd. Alle Rechte vorbehalten.

Windows Vista ist entweder ein eingetragenes Warenzeichen oder ein Warenzeichen der Microsoft Corporation in den USA und anderen Ländern.
Microsoft, Windows und Windows Server sind eingetragene Warenzeichen der Microsoft Corporation in den USA und/oder anderen Ländern.

Macintosh und TrueType sind eingetragene Warenzeichen der Apple Inc.

Nuance, das Nuance-Logo, PaperPort und ScanSoft sind Warenzeichen bzw. eingetragene Warenzeichen der Nuance Communications, Inc. bzw. angeschlossener Gesellschaften in den USA und/oder anderen Ländern.

Presto! PageManager ist ein eingetragenes Warenzeichen der NewSoft Technology Corporation.

Microdrive ist ein Warenzeichen der International Business Machines Corporation.

Memory Stick ist ein eingetragenes Warenzeichen der Sony Corporation.

SanDisk ist Lizenzinhaber der SD- und miniSD-Warenzeichen.

xD-Picture Card ist ein Warenzeichen der Fujifilm Co. Ltd., Toshiba Corporation und der Olympus Optical Co. Ltd.

Memory Stick Pro, Memory Stick Pro Duo, Memory Stick Duo und MagicGate sind Warenzeichen der Sony Corporation.

PictBridge ist ein Warenzeichen.

FaceFilter Studio ist ein Warenzeichen von Reallusion, Inc.

Alle Firmen, deren Programmnamen in diesem Handbuch erwähnt sind, haben spezielle Lizenzvereinbarungen für die zu ihrem Eigentum gehörenden Programme.

Alle anderen in diesem Benutzerhandbuch erwähnten Marken- und Produktnamen sind eingetragene Warenzeichen der betreffenden Firmen.

B Problemlösung und Wartung

Problemlösung

Falls einmal ein Problem auftreten sollte, versuchen Sie, es mit Hilfe der folgenden Tabelle zu lösen.

Sie können die meisten Probleme leicht selbst beheben. Falls Sie weitere Hilfe benötigen, finden Sie im Brother Solutions Center Antworten auf häufig gestellte Fragen (FAQs) sowie Tipps, um Störungen zu beseitigen. Besuchen Sie unsere Website http://solutions.brother.com.

Probleme und Abhilfe

Drucken

Problem	Mögliche Abhilfe
Es wird nicht gedruckt.	Vergewissern Sie sich, dass das Datenkabel am Gerät und am Computer richtig angeschlossen ist.
	Vergewissern Sie sich, dass der Netzstecker angeschlossen ist und das Gerät eingeschaltet ist.
	Prüfen Sie, ob im Display eine Fehlermeldung angezeigt wird. (Siehe *Fehler- und Wartungsmeldungen* auf Seite 63.)
	Eine oder mehrere Tintenpatronen sind leer. (Siehe *Tintenpatronen wechseln* auf Seite 69.)
	Wenn im Display die Meldungen `Druck unmöglich` und `Tinte XX ersetz.` erscheinen (XX steht für die leere Farbe), lesen Sie *Tintenpatronen wechseln* auf Seite 69.
	Vergewissern Sie sich, dass der richtige Druckertreiber installiert und ausgewählt ist.
	Vergewissern Sie sich, dass das Gerät online ist. Klicken Sie auf **Start** und dann auf **Drucker und Faxgeräte**. Wählen Sie **Brother MFC-XXXX** (XXXX steht für den Namen Ihres Modells) und vergewissern Sie sich, dass „Drucker offline verwenden“ nicht aktiviert ist.
	Wenn Sie die Einstellung **Ungerade Seiten drucken** oder **Gerade Seiten drucken** verwenden, wird eventuell eine Druckerfehlermeldung an Ihrem Computer angezeigt, weil das Gerät während des Druckvorganges anhält. Die Fehlermeldung wird ausgeblendet, sobald das Gerät wieder mit dem Drucken beginnt.
	Wenn Sie die Druckseiten-Einstellungen verwenden, dauert der Ausdruck länger als gewöhnlich und eventuell wird ein Zeitüberschreitungsfehler am Computer angezeigt. Wenn im Display `Ausdruck` erscheint, werden Ihre Daten bald gedruckt.

Drucken (Fortsetzung)

Problem	Mögliche Abhilfe
Schlechte Druckqualität	Fertigen Sie einen Testdruck zur Kontrolle und Verbesserung der Druckqualität an. (Siehe *Druckqualität prüfen* auf Seite 74.)
	Vergewissern Sie sich, dass im Funktionsmenü des Gerätes bzw. im Druckertreiber die richtige Papiersorte bzw. das richtige Druckmedium gewählt ist. (Siehe *Drucken* für Windows® bzw. *Drucken und Faxe senden* für Macintosh® im Software-Handbuch auf der CD-ROM.)
	Vergewissern Sie sich, dass die Tintenpatronen noch frisch sind. Die Tinte kann Klumpen bilden, wenn: ■ das auf der Verpackung der Tintenpatrone aufgedruckte Mindesthaltbarkeitsdatum überschritten ist. (In der Originalverpackung bleibt die original Brother-Patrone bis zu zwei Jahre frisch.) ■ die Tintenpatrone länger als sechs Monate im Gerät ist. ■ die Tintenpatrone vor ihrer Verwendung nicht richtig gelagert wurde.
	Verwenden Sie eine empfohlene Papiersorte. (Siehe *Verwendbare Papiersorten und Druckmedien* auf Seite 13.)
	Die Umgebungstemperatur des Gerätes sollte zwischen 20 °C und 33 °C liegen.
Weiße, horizontale Linien in Texten oder Grafiken.	Reinigen Sie den Druckkopf. (Siehe *Druckkopf reinigen* auf Seite 74.)
	Vergewissern Sie sich, dass Sie nur original Brother Innobella™-Tinte verwenden.
	Verwenden Sie eine empfohlene Papiersorte. (Siehe *Verwendbare Papiersorten und Druckmedien* auf Seite 13.)
Das Gerät gibt leere Seiten aus.	Reinigen Sie den Druckkopf. (Siehe *Druckkopf reinigen* auf Seite 74.)
	Vergewissern Sie sich, dass Sie nur original Brother Innobella™-Tinte verwenden.
Zeichen und Linien sind verzerrt.	Fertigen Sie einen Testdruck zur Überprüfung der vertikalen Ausrichtung an. (Siehe *Vertikale Ausrichtung prüfen* auf Seite 75.)
Texte bzw. Grafiken werden verzerrt oder schief gedruckt.	Vergewissern Sie sich, dass das Papier richtig in die Zufuhr eingelegt ist und dass die seitlichen Papierführungen richtig eingestellt sind. (Siehe *Papier und andere Druckmedien einlegen* auf Seite 8.)
	Vergewissern Sie sich, dass die Papierstau-Abdeckung richtig geschlossen ist.
Verschmierte Tinte in der Mitte am oberen Rand der Seiten.	Vergewissern Sie sich, dass Sie kein zu dickes oder gewelltes Papier verwenden. (Siehe *Verwendbare Papiersorten und Druckmedien* auf Seite 13.)
Verschmierte Tinte in der rechten oder linken Ecke der Seiten.	Vergewissern Sie sich, dass das Papier nicht gewellt ist, wenn auf die Rückseite mit den Einstellungen **Ungerade Seiten drucken** bzw. **Gerade Seiten drucken** gedruckt wird.
Verschmutzte Ausdrucke oder Tinte verläuft.	Vergewissern Sie sich, dass Sie eine empfohlene Papiersorte verwenden. (Siehe *Verwendbare Papiersorten und Druckmedien* auf Seite 13.) Lassen Sie die Tinte vollständig trocknen, bevor Sie die Ausdrucke berühren.
	Wenn Sie Fotopapier verwenden, vergewissern Sie sich, dass die richtige Papiersorte eingestellt haben. Wenn Sie ein Foto vom PC aus drucken, wählen Sie die richtige **Druckmedien**-Einstellung in der Registerkarte **Grundeinstellungen** im Druckertreiber.
	Vergewissern Sie sich, dass Sie nur original Brother Innobella™-Tinte verwenden.
Flecken auf der Rückseite oder am unteren Rand der Seiten.	Vergewissern Sie sich, dass die Druckwalze nicht mit Tinte verschmutzt ist. (Siehe *Druckwalze reinigen* auf Seite 73).
	Vergewissern Sie sich, dass Sie nur original Brother Innobella™-Tinte verwenden.
	Vergewissern Sie sich, dass die Papierstütze ausgeklappt ist. (Siehe *Papier und andere Druckmedien einlegen* auf Seite 8.)
Einige Zeilen oder Linien erscheinen komprimiert.	Aktivieren Sie **Umgekehrte Reihenfolge** in der Registerkarte **Grundeinstellungen** des Druckertreibers.

Drucken (Fortsetzung)

Problem	Mögliche Abhilfe
Die Ausdrucke sind zerknittert.	Klicken Sie im Druckertreiber in der Registerkarte **Erweitert** auf **Farbeinstellung**, und deaktivieren Sie **Druck in beide Richtungen** für Windows® bzw. **Druck in beide Richtungen** für Macintosh®.
	Vergewissern Sie sich, dass Sie nur original Brother Innobella™-Tinte verwenden.
„2 auf 1“ - oder „4 auf 1“-Druck kann nicht ausgeführt werden.	Stellen Sie im Anwendungsprogramm und im Druckertreiber des Gerätes das gleiche Papierformat ein.
Das Gerät druckt zu langsam.	Durch Ändern der Druckertreiber-Einstellungen kann die Druckgeschwindigkeit erhöht werden. Beim Drucken mit höchster Auflösung erhöht sich die zur Datenverarbeitung, zur Datenübertragung und zum Drucken benötigte Zeit. Probieren Sie andere Qualitätseinstellungen in der Registerkarte **Erweitert** aus. Klicken Sie auf **Farbeinstellungen** und vergewissern Sie sich, dass **Farboptimierung** nicht aktiviert ist.
	Der randlose Ausdruck erfolgt langsamer als der normale Ausdruck. (Siehe *Drucken* für Windows® bzw. *Drucken und Faxe senden* für Macintosh® im Software-Handbuch auf der CD-ROM.)
Fotopapier wird nicht richtig eingezogen.	Bei Verwendung von Brother Photo-Papier legen Sie immer ein zusätzliches Blatt Fotopapier ein und legen Sie dann das Papier, das Sie bedrucken möchten, darauf.
	Reinigen Sie die Papiereinzugsrolle. (Siehe *Papiereinzugsrolle reinigen* auf Seite 73.)
Die Farboptimierung funktioniert nicht richtig.	Wenn die Bilddaten Ihrer Anwendung nicht mit hoher Farbeinstellung (wie z. B. 256 Farben) erstellt wurden, funktioniert die Farboptimierung nicht. Benutzen Sie zusammen mit der Farboptimierung mindestens 24-Bit-Farbdaten.
Es werden mehrere Blätter auf einmal aus der Papierzufuhr eingezogen.	Vergewissern Sie sich, dass das Papier richtig eingelegt ist. (Siehe *Papier und andere Druckmedien einlegen* auf Seite 8.)
	Stellen Sie sicher, dass nicht unterschiedliche Sorten Papier in die Zufuhr eingelegt sind.
Es ist ein Papierstau aufgetreten.	Siehe *Papierstau beheben* auf Seite 67. Vergewissern Sie sich, dass die Papierlängenführung entsprechend der Papiergröße eingestellt ist. Verlängern Sie die Papierkassette nicht, wenn Sie Papier im Format A5 oder kleiner einlegen.
Die bedruckten Seiten werden nicht richtig gestapelt.	Vergewissern Sie sich, dass die Papierstütze ausgeklappt ist. (Siehe *Papier und andere Druckmedien einlegen* auf Seite 8.)
Mit Adobe Illustrator kann nicht gedruckt werden.	Verringern Sie die Auflösung. (Siehe *Drucken* für Windows® oder *Drucken und Faxe senden* für Macintosh® im Software-Handbuch auf der CD-ROM.)

Kopierfunktionen

Problem	Mögliche Abhilfe
Vertikale Streifen in den Kopien.	Reinigen Sie den Scanner. (Siehe *Scanner reinigen* auf Seite 72.)
Schlechte Kopierqualität bei Verwendung des Vorlageneinzugs (nur DCP-185C)	Verwenden Sie das Vorlagenglas. (Siehe *Vorlagenglas verwenden* auf Seite 18.)
Vertikale schwarze Streifen in den Kopien (nur DCP-185C)	Vertikale Streifen in den Kopien treten auf, wenn der Glasstreifen verschmutzt ist. Reinigen Sie den Glasstreifen. (Siehe *Scanner reinigen* auf Seite 72.)
`Auf Seitengr.` funktioniert nicht richtig.	Vergewissern Sie sich, dass die Vorlage nicht schief eingelegt ist. Richten Sie das Dokument aus und versuchen Sie es erneut.

Scannerfunktionen

Problem	Mögliche Abhilfe
Beim Scannen wird ein TWAIN/WIA-Fehler angezeigt.	Vergewissern Sie sich, dass der Brother TWAIN/WIA-Treiber gewählt ist. In PaperPort™ 11SE mit OCR klicken Sie dazu auf **Datei**, **Scannen oder Foto abrufen** und klicken Sie dann auf **Auswählen**, um den Brother TWAIN/WIA-Treiber auszuwählen.
Schlechte Scannqualität bei Verwendung des Vorlageneinzugs (nur DCP-185C)	Verwenden Sie das Vorlagenglas. (Siehe *Vorlagenglas verwenden* auf Seite 18.)
Die Texterkennung funktioniert nicht.	Versuchen Sie, die Scanner-Auflösung zu erhöhen.

Software-Funktionen

Problem	Mögliche Abhilfe
Die Software kann nicht installiert oder es kann nicht gedruckt werden.	Starten Sie das Programm **MFL-Pro Suite reparieren** auf der CD-ROM. Es repariert die Software und installiert sie neu.
Eine Fehlermeldung, dass das Gerät beschäftigt ist, erscheint auf dem Bildschirm.	Sehen Sie nach, ob im Display eine Fehlermeldung erscheint, und versuchen Sie, den Fehler mit Hilfe der Tabelle „Fehlermeldungen“ zu beheben.
Bilder können mit FaceFilter Studio nicht gedruckt werden.	Zur Verwendung des FaceFilter Studios müssen Sie die Anwendung FaceFilter Studio von der mitgelieferten CD-ROM installieren. Lesen Sie dazu die *Installationsanleitung*. Bevor Sie das FaceFilter Studio zum ersten Mal starten, müssen Sie das Gerät an den Computer anschließen und einschalten. Danach können Sie auf alle Funktionen des FaceFilter Studios zugreifen.

Speichermedium-Funktionen

Problem	Mögliche Abhilfe
Die Wechseldatenträger-Funktionen arbeiten nicht richtig.	1 Haben Sie das Windows® 2000 Update installiert? Wenn nicht, gehen Sie wie folgt vor: 1) Ziehen Sie das USB-Kabel ab. 2) Installieren Sie das Windows® 2000 Update. Sie haben dazu die folgenden Möglichkeiten: ■ Installieren Sie die MFL-Pro Suite von der mitgelieferten CD-ROM. (Siehe *Installationsanleitung*.) ■ Loden Sie das neuste Service Pack von der Microsoft® Website herunter. 3) Warten Sie nach dem Neustart des PCs ca. 1 Minute und schließen Sie dann das USB-Kabel an. 2 Nehmen Sie das Speichermedium (Speicherkarte oder USB-Stick) heraus und setzen Sie es wieder ein. 3 Wenn Sie am PC unter Windows® den Befehl „Auswerfen“ verwendet haben, müssen Sie zuerst die Speicherkarte oder den USB-Stick herausnehmen, bevor Sie fortfahren. 4 Wenn bei Verwendung des Befehls „Auswerfen“ eine Fehlermeldung erscheint, bedeutet dies, dass auf das Speichermedium zugegriffen wird. Warten Sie ein wenig und versuchen Sie es dann noch einmal. 5 Wenn all dies nicht hilft, schalten Sie den PC und Ihr Gerät aus und wieder ein. Zum Ausschalten des Gerätes müssen Sie den Netzstecker aus der Steckdose ziehen.
Über das Desktop-Symbol (Wechseldatenträger) kann nicht auf das Speichermedium zugegriffen werden.	Vergewissern Sie sich, dass Sie die Speicherkarte oder den USB-Stick (USB-Flash-Speicher) richtig eingesetzt haben.

Fehler- und Wartungsmeldungen

Sollten einmal Fehler auftreten, erkennt das Gerät meist selbst die Fehlerursache und zeigt einen entsprechenden Hinweis im Display an. Im Folgenden werden die wichtigsten Fehler- und Wartungsmeldungen erklärt und Hinweise zur Abhilfe gegeben.

Sie können die meisten Fehler selbst beheben und Wartungsarbeiten selbst durchführen. Falls Sie weitere Hilfe benötigen, finden Sie im Brother Solutions Center Antworten auf häufig gestellte Fragen (FAQs) sowie Tipps, um Störungen zu beseitigen.

Besuchen Sie unsere Website http://solutions.brother.com.

Fehlermeldungen	Mögliche Ursache	Mögliche Abhilfe
Abdeckung offen	Der Gehäusedeckel ist nicht richtig geschlossen.	Öffnen und schließen Sie den Gehäusedeckel.
Dokument prüfen (nur DCP-185C)	Das Dokument wurde nicht richtig eingelegt bzw. nicht richtig eingezogen oder das aus dem Vorlageneinzug eingezogene Dokument ist zu lang.	Siehe *Automatischen Vorlageneinzug (ADF) verwenden (nur DCP-185C)* auf Seite 17 Siehe *Dokumentenstau beheben (nur DCP-185C)* auf Seite 66
Druck unmöglich Tinte XX ersetz.	Eine oder mehrere Tintenpatronen sind leer. Das Gerät druckt nicht mehr weiter.	Ersetzen Sie die leere Tintenpatrone. (Siehe *Tintenpatronen wechseln* auf Seite 69.)
Erkennen unmögl.	Sie haben eine neue Tintenpatrone zu schnell eingesetzt, so dass das Gerät sie nicht erkannt hat.	Nehmen Sie die neue Tintenpatrone heraus und setzen Sie sie langsam wieder ein, bis sie hörbar einrastet.
	Wenn Sie keine original Brother-Tinte verwenden, kann es sein, dass das Gerät die Patrone nicht erkennt.	Ersetzen Sie die Patrone durch eine original Brother-Tintenpatrone. Wenn der Fehler weiterhin auftritt, wenden Sie sich an Ihren Brother-Vertriebspartner.
	Eine Patrone ist nicht richtig eingesetzt.	Nehmen Sie die neue Tintenpatrone heraus und setzen Sie sie langsam wieder ein, bis sie hörbar einrastet. (Siehe *Tintenpatronen wechseln* auf Seite 69.)
Fehler:Druck XX	Ein mechanisches Problem am Gerät. **— ODER —** Ein Fremdkörper, zum Beispiel eine Heftklammer oder abgerissenes Papier, befindet sich im Gerät.	Öffnen Sie den Gehäusedeckel und suchen Sie auf der linken, mittleren und rechten Seite unter den Abdeckungen nach Fremdkörpern. Wenn die Fehlermeldung anschließend immer noch erscheint, ziehen Sie den Netzstecker, warten Sie einige Minuten und schließen Sie ihn dann wieder an.
Fehler:Init. XX	Ein mechanisches Problem am Gerät. **— ODER —** Ein Fremdkörper, zum Beispiel eine Heftklammer oder abgerissenes Papier, befindet sich im Gerät.	Öffnen Sie den Gehäusedeckel und suchen Sie links, in der Mitte und rechts unter den Abdeckungen nach Fremdkörpern. Wenn die Fehlermeldung anschließend immer noch erscheint, ziehen Sie den Netzstecker, warten Sie einige Minuten und schließen Sie ihn dann wieder an.
Fehler:Scan XX	Ein mechanisches Problem am Gerät. **— ODER —** Ein Fremdkörper, zum Beispiel eine Heftklammer oder abgerissenes Papier, befindet sich im Gerät.	Öffnen Sie den Gehäusedeckel und suchen Sie auf der linken, mittleren und rechten Seite unter den Abdeckungen nach Fremdkörpern. Wenn die Fehlermeldung anschließend immer noch erscheint, ziehen Sie den Netzstecker, warten Sie einige Minuten und schließen Sie ihn dann wieder an.

Fehlermeldungen	Mögliche Ursache	Mögliche Abhilfe
Gerät ungeeignet	Ein defektes Gerät wurde am USB-Direktanschluss angeschlossen.	Lösen Sie den Anschluss und drücken Sie dann die Ein/Aus-Taste-Taste, um das Gerät aus- und wieder einzuschalten.
Gerät ungeeignet Verbindung zum USB-Direk tanschluss lösen.	Ein USB-Gerät (USB-Stick oder Kamera), das nicht unterstützt wird, wurde an den USB-Direktanschluss angeschlossen. Weitere Informationen erhalten Sie unter http://solutions.brother.com.	Lösen Sie die Verbindung zum USB-Direktanschluss.
Hub nicht mögl.	Ein Hub oder einen USB-Stick mit Hub wurde in den USB-Direktanschluss eingesetzt.	Die Verwendung eines Hubs oder eines USB-Sticks mit Hub im USB-Direktanschluss wird nicht unterstützt. Lösen Sie den Anschluss.
Kartenfehler	Die Speicherkarte ist defekt bzw. nicht richtig formatiert oder anderweitig beschädigt.	Setzen Sie die Karte neu ein, um sicher zu stellen, dass sie richtig eingesetzt ist. Falls der Fehler wieder angezeigt wird, prüfen Sie das Laufwerk (Einschub) des Gerätes, indem Sie eine Speicherkarte einsetzen, von der Sie wissen, dass sie vom Gerät gelesen werden kann.
Keine Datei	Auf der Speicherkarte oder dem USB-Stick ist keine .JPG-Datei gespeichert.	Setzen Sie die richtige Speicherkarte oder den richtigen USB-Stick ein.
Keine Patrone	Eine Patrone ist nicht richtig eingesetzt.	Nehmen Sie die neue Tintenpatrone heraus und setzen Sie sie langsam wieder ein, bis sie hörbar einrastet. (Siehe *Tintenpatronen wechseln* auf Seite 69.)
Nur S/W-Druck	Eine oder mehrere der Farb-Tintenpatronen sind leer. Während diese Meldung im Display erscheint, werden die einzelnen Funktionen wie folgt ausgeführt: ■ Drucken Wenn Sie im Druckertreiber auf **Graustufen** in der Registerkarte „Erweitert“ klicken, können Sie das Gerät noch ca. vier Wochen lang als Schwarzweiß-Drucker verwenden (abhängig von der Anzahl der Seiten, die gedruckt werden). ■ Kopieren Wenn als Papiersorte Normalpapier, Inkjet-Papier oder Folie gewählt ist, können Schwarzweiß-Kopien angefertigt werden. Wenn als Papiersorte „Anderes Glanzp.“ oder „Brother BP71“ gewählt ist, werden alle Druckvorgänge unterbrochen. Wenn Sie den Netzstecker des Gerätes ziehen oder die leere Tintenpatrone herausnehmen, können Sie das Gerät erst wieder nach Einsetzen einer neuen Tintenpatrone benutzen. Ersetzen Sie die leeren Tintenpatronen. (Siehe *Tintenpatronen wechseln* auf Seite 69.)	Ersetzen Sie die leere Tintenpatrone. (Siehe *Tintenpatronen wechseln* auf Seite 69.)

Fehlermeldungen	Mögliche Ursache	Mögliche Abhilfe
Papier prüfen	Es ist kein Papier eingelegt, das Papier ist nicht richtig eingelegt oder die Papierstau-Abdeckung ist nicht richtig geschlossen.	Sie haben die folgenden Möglichkeiten: ■ Legen Sie Papier ein und drücken Sie dann **Start S/W** oder **Start Farbe**. ■ Entnehmen Sie das Papier und legen Sie es richtig ein. Drücken Sie dann **Start S/W** oder **Start Farbe**. (Siehe *Papier und andere Druckmedien einlegen* auf Seite 8.)
	Das Papier hat sich im Gerät gestaut.	Siehe *Papierstau beheben* auf Seite 67.
Papierformat!	Das Papier hat nicht das richtige Format.	Vergewissern Sie sich, dass die Papierformat-Einstellung mit dem in die Papierzufuhr eingelegten Papier übereinstimmt. Legen Sie das richtige Papierformat ein, und drücken Sie dann **Start S/W** oder **Start Farbe**.
Papierstau	Das Papier hat sich im Gerät gestaut.	Entfernen Sie das gestaute Papier wie unter xx beschrieben.
		Siehe *Papierstau beheben* auf Seite 67. Vergewissern Sie sich, dass die Papierlängen-Führung entsprechend der Papiergröße eingestellt ist.
Restdaten	Es befinden sich noch zu druckende Daten im Speicher des Gerätes.	Drücken Sie **Stopp**. Dadurch bricht das Gerät den Druckauftrag ab und und löscht ihn im Speicher. Versuchen Sie nun, erneut zu drucken.
Sp.medium voll	Auf der Speicherkarte oder dem USB-Stick befinden sich bereits 999 Dateien.	Das Gerät kann eine Datei nur speichern, wenn auf der Speicherkarte oder dem USB-Stick weniger als 999 Dateien gespeichert sind. Löschen Sie nicht mehr benötigte Dateien, um wieder freien Speicherplatz zu schaffen.
Speicher voll	Der Speicher des Gerätes ist voll.	Wenn gerade kopiert wird, drücken Sie **Stopp** und warten Sie, bis die anderen momentan ausgeführten Funktionen abgeschlossen sind. Versuchen Sie es dann noch einmal.
	Auf der Speicherkarte oder dem USB-Stick steht nicht mehr genügend Speicherplatz zum Scannen des Dokumentes zur Verfügung.	Löschen Sie nicht mehr benötigte Dateien, um wieder freien Speicherplatz zu schaffen.
Wenig Cyan Wenig Gelb Wenig Magenta Wenig Schwarz	Die angezeigte Tintenpatrone ist fast leer.	Bestellen/kaufen Sie einen neue Tintenpatrone. Sie können weiter drucken, bis im Display Druck unmöglich angezeigt wird.
Zu kalt	Der Druckkopf ist zu kalt.	Warten Sie, bis sich das Gerät aufgewärmt hat.
Zu warm	Der Druckkopf ist überhitzt.	Warten Sie, bis sich der Druckkopf abgekühlt hat.

Dokumentenstau beheben (nur DCP-185C)

Ein Dokumentenstau im Vorlageneinzug kann auftreten, wenn das Dokument nicht richtig eingelegt bzw. nicht richtig eingezogen wurde oder wenn das eingezogene Dokument zu lang ist. Beheben Sie den Stau wie folgt.

Dokumentenstau oben im Einzug

1. Nehmen Sie alle nicht gestauten Seiten aus dem Vorlageneinzug.
2. Öffnen Sie die Abdeckung des Vorlageneinzugs.
3. Ziehen Sie das gestaute Dokument nach links und oben heraus.

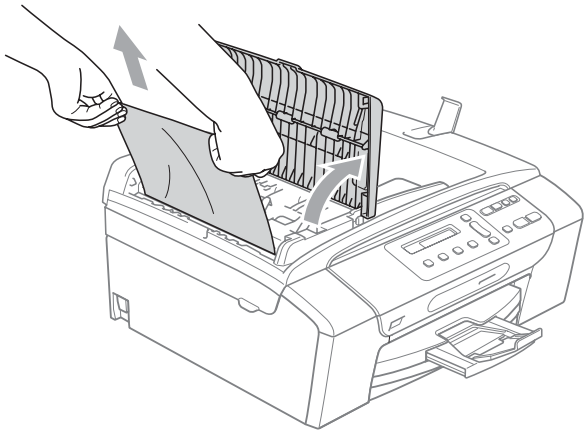

4. Schließen Sie wieder die Abdeckung des Vorlageneinzugs.
5. Drücken Sie **Stopp**.

Hinweis

Um weitere Dokumentenstaus zu vermeiden, drücken Sie die Abdeckung des Vorlageneinzugs in der Mitte vorsichtig nach unten, um sie richtig zu schließen.

Dokumentenstau im Innern des Einzugs

1. Nehmen Sie alle nicht gestauten Seiten aus dem Vorlageneinzug.
2. Öffnen Sie die Vorlagenglas-Abdeckung.
3. Ziehen Sie das gestaute Dokument nach links heraus.

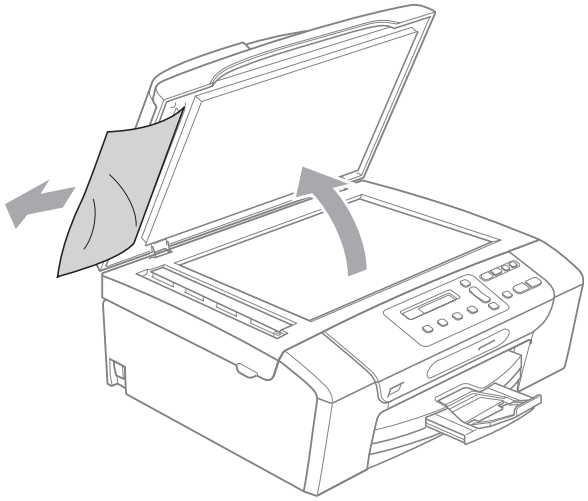

4. Schließen Sie die Vorlagenglas-Abdeckung.
5. Drücken Sie **Stopp**.

Papierstau beheben

Entfernen Sie das gestaute Papier wie im Folgenden beschrieben. Öffnen Sie dann den Gehäusedeckel und schließen Sie ihn wieder, um die Fehlermeldung zu löschen.

1. Ziehen Sie die Papierkassette (1) ganz aus dem Gerät heraus.

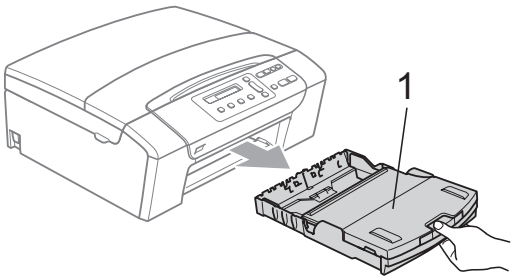

2. Ziehen Sie das gestaute Papier heraus (1) und drücken Sie **Stopp**.

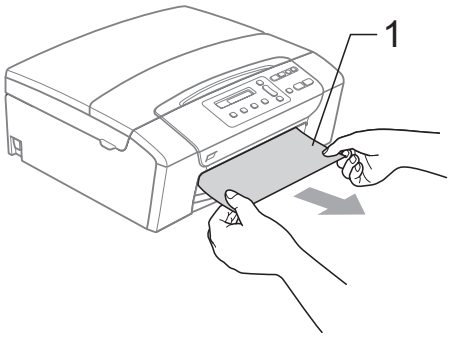

3. Setzen Sie das Gerät zurück, indem Sie den Gehäusedeckel vorne am Gerät anheben und wieder schließen.

   - Falls Sie das gestaute Papier nicht von vorne aus dem Gerät herausziehen können oder die Fehlermeldung auch nach dem Entfernen des Papiers weiter erscheint, gehen Sie zum nächsten Schritt.

4. Öffnen Sie die Papierstau-Abdeckung (1) an der Rückseite des Gerätes. Ziehen Sie das gestaute Papier aus dem Gerät heraus.

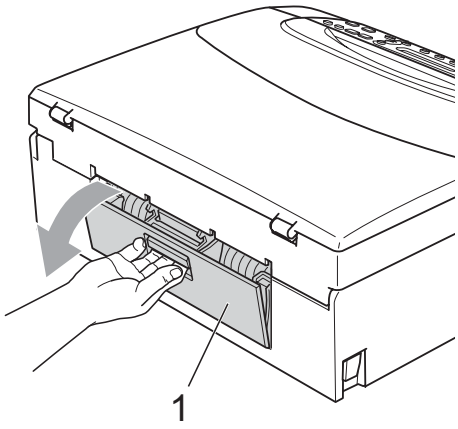

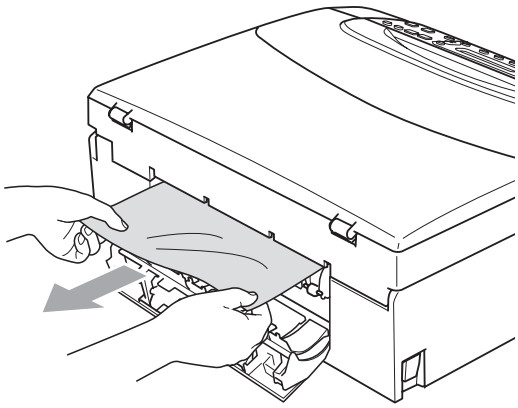

5. Schließen Sie die Papierstau-Abdeckung.

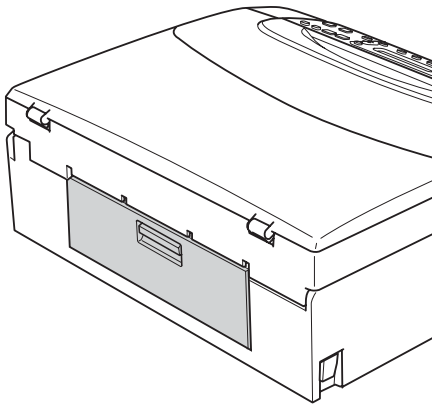

6 Heben Sie den Gehäusedeckel (1) mit beiden Händen vorn an den beiden seitlichen Grifflaschen an und klappen Sie ihn auf, bis er sicher einrastet. Vergewissern Sie sich, dass sich kein gestautes Papier im Gerät unter den Plastikabdeckungen befindet. Prüfen Sie beide Enden des Druckbereichs.

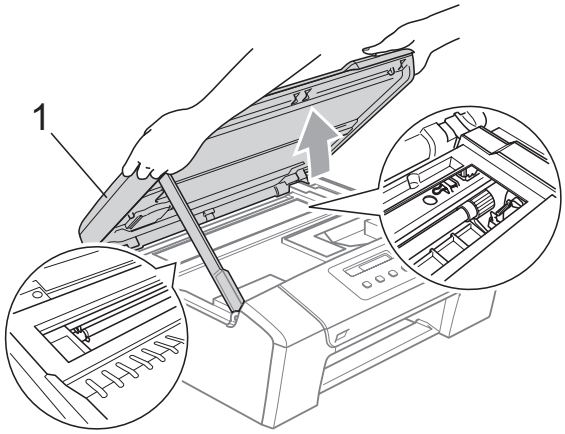

Hinweis

- Falls sich das Papier unter dem Druckkopf gestaut hat, ziehen Sie den Netzstecker des Gerätes. Sie können dann den Druckkopf verschieben, um das gestaute Papier zu entfernen.
- Wenn sich der Druckkopf, wie in der Abbildung gezeigt, in der rechten Ecke befindet, kann er nicht verschoben werden. Halten Sie die **Stopp**-Taste gedrückt, bis sich der Druckkopf in die Mitte bewegt hat. Ziehen Sie dann den Netzstecker des Gerätes und entfernen Sie das Papier.

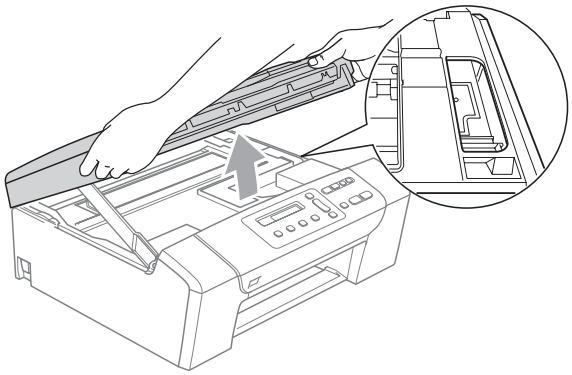

- Falls Tinte auf Haut oder Kleidung gelangt, sollten Sie diese sofort mit Seife oder Waschmittel entfernen.

7 Heben Sie den Gehäusedeckel (1) an, um die Stütze zu lösen. Drücken Sie die Stütze vorsichtig nach unten (2) und schließen Sie mit beiden Händen den Gehäusedeckel (3).

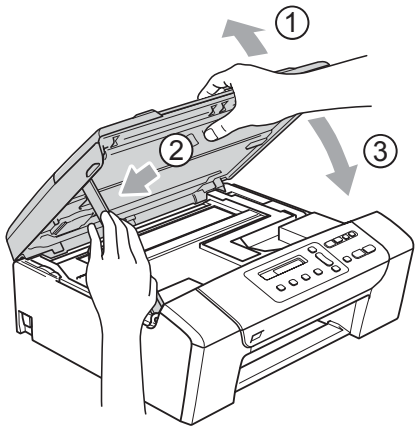

8 Schieben Sie die Papierkassette langsam vollständig in das Gerät.

Hinweis

Ziehen Sie Papierablage heraus, bis sie hörbar einrastet.

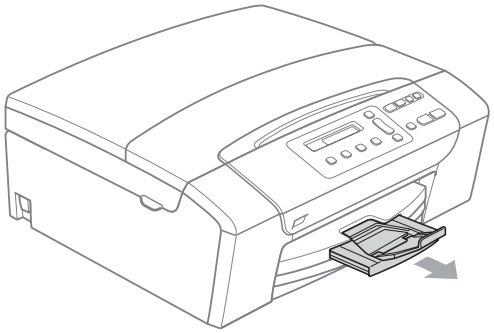

Regelmäßige Wartung

Tintenpatronen wechseln

Das Gerät ist mit einem Tintenpunktzähler ausgestattet. Dieser überwacht automatisch den Tintenvorrat der einzelnen Patronen. Wenn der Tintenvorrat zu Ende geht, erscheint eine entsprechende Meldung im Display.

Das Display zeigt an, welche Tintenpatrone fast leer oder leer ist. Folgen Sie den Hinweisen im Display, damit Sie die Farben in der richtigen Reihenfolge ersetzen.

Wenn das Gerät anzeigt, dass eine Tintenpatrone leer ist, befindet sich noch ein kleiner Tintenrest in der Patrone. Dieser kleine Rest Tinte ist notwendig, um den Druckkopf vor dem Austrocknen und dadurch entstehende Schäden zu schützen.

VORSICHT

Versuchen Sie nicht, leere Tintenpatronen wieder aufzufüllen und verwenden Sie keine wieder aufgefüllten Tintenpatronen. Verwenden Sie nur original Brother Tintenpatronen. Die Verwendung von Verbrauchsmaterial, das nicht den Spezifikationen von Brother entspricht und/oder nicht von gleicher Qualität und Eignung wie das von Brother gelieferte oder freigegebene ist, kann zu Schäden am Gerät und zum Verlust von Gewährleistungsansprüchen führen.

1. Öffnen Sie die Tintenpatronen-Abdeckung.
   Wenn eine oder mehrere Tintenpatronen leer sind, zum Beispiel die Patrone mit schwarzer Tinte, wird im Display `Druck unmöglich` und `Tinte BK ersetz.` angezeigt.
2. Drücken Sie, wie unten gezeigt, den Befestigungshebel der im Display angezeigten Tintenpatrone und nehmen Sie dann die Patrone aus dem Gerät.

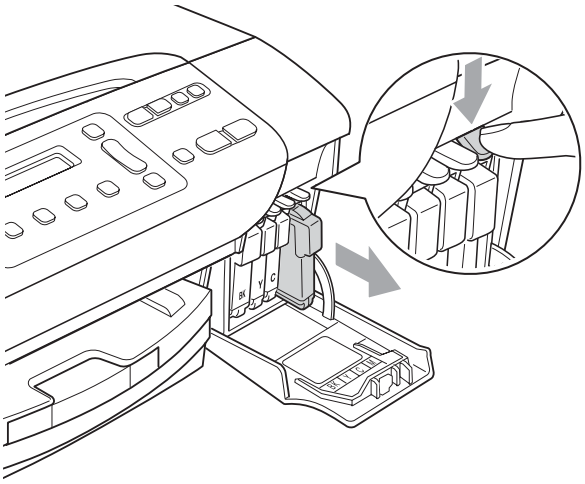

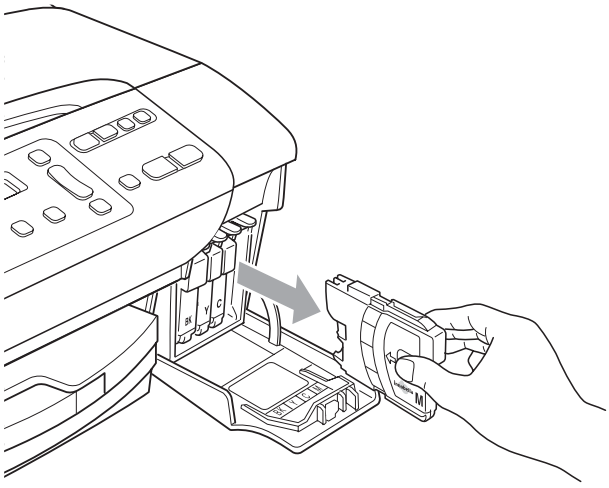

3. Packen Sie die neue Tintenpatrone mit der im Display angezeigten Farbe aus.

4 Drehen Sie den grünen Knopf an der gelben Schutzabdeckung im Uhrzeigersinn, bis sich das Vakuumsiegel hörbar öffnet, und entfernen Sie dann die Abdeckung (1).

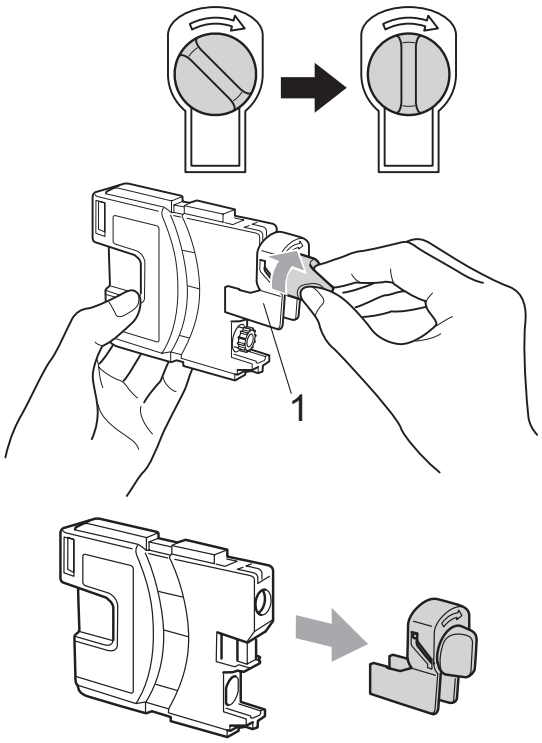

5 Achten Sie darauf, dass die Tintenpatronen jeweils an der richtigen Farbposition eingesetzt werden. Setzen Sie die Patrone entsprechend der Pfeilrichtung auf dem Aufkleber ein.

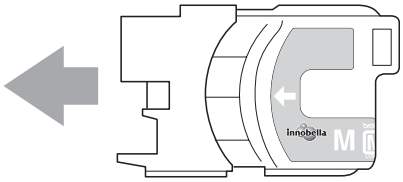

6 Drücken Sie die Tintenpatrone vorsichtig in ihre Position, bis sie hörbar einrastet, und schließen Sie dann die Tintenpatronen-Abdeckung.

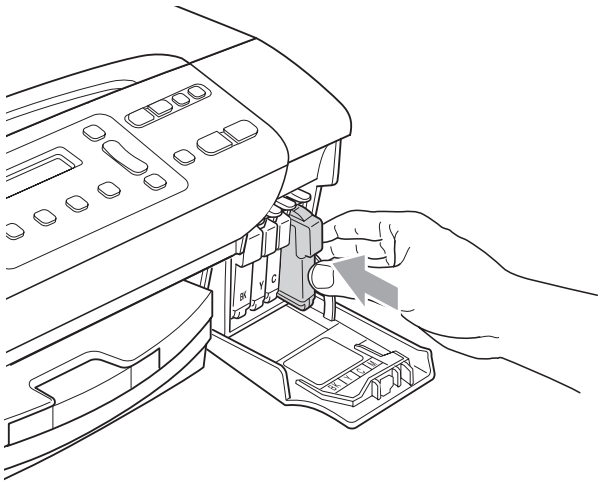

7 Das Gerät setzt den Tintenpunktzähler automatisch zurück.

Hinweis

- Wenn Sie eine Tintenpatrone ersetzt haben (zum Beispiel Schwarz), werden Sie eventuell aufgefordert zu bestätigen, dass eine ganz neue Patrone eingesetzt wurde (`Ausgetauscht Schw?`). Drücken Sie für jede neu installierte Farbe ▲ (`Ja`), um den Tintenzähler für diese Farbe zurückzusetzen. Wenn die eingesetzte Tintenpatrone nicht unbenutzt war, drücken Sie ▼ (`Nein`).
- Wenn nach der Installation der Patrone im Display `Keine Patrone` oder `Erkennen unmögl.` angezeigt wird, überprüfen Sie, ob die Tintenpatronen richtig eingesetzt sind.

WARNUNG

Falls Tinte in Ihre Augen gelangt, waschen Sie sie sofort mit Wasser aus und suchen Sie wenn nötig einen Arzt auf.

VORSICHT

Nehmen Sie die Tintenpatronen nur heraus, wenn sie gewechselt werden müssen. Andernfalls kann sich die Tintenmenge verringern und das Gerät kann den Tintenvorrat nicht mehr richtig erkennen.

Berühren Sie NICHT die Tintenpatronenschächte im Gerät. Dadurch könnte Tinte auf die Haut gelangen.

Falls Tinte auf Haut oder Kleidung gelangt, sollten Sie diese sofort mit Seife oder Waschmittel entfernen.

Falls sich die Farben vermischt haben, weil eine Patrone an der falschen Position eingesetzt wurde, müssen Sie den Druckkopf mehrmals reinigen, nachdem Sie die Patronen richtig eingesetzt haben.

Setzen Sie eine neue Patrone direkt nach dem Öffnen in das Gerät ein und verbrauchen Sie sie innerhalb von 6 Monaten. Für ungeöffnete Patronen beachten Sie bitte das Mindesthaltbarkeitsdatum.

Nehmen Sie Tintenpatronen NICHT auseinander und nehmen Sie keine Veränderungen an ihnen vor. Dadurch könnte Tinte auslaufen.

Gehäuse des Gerätes reinigen

Reinigen Sie das Gehäuse des Gerätes wie folgt:

VORSICHT

Verwenden Sie neutrale Reinigungsmittel. Durch Reinigen des Gerätes mit flüchtigen Reinigungsmitteln wie Verdünner oder Benzin wird das Gehäuse beschädigt.

Verwenden Sie KEINE Reinigungsmittel, die Ammoniak enthalten.

Verwenden Sie KEINEN Isopropyl-Alkohol zum Reinigen des Funktionstastenfeldes. Es könnte dadurch reißen.

1. Ziehen Sie die Papierkassette ganz aus dem Gerät heraus.

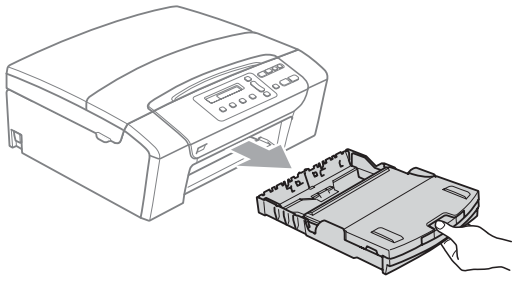

2. Wischen Sie das Gehäuse des Gerätes mit einem weichen Tuch ab, um Staub zu entfernen.

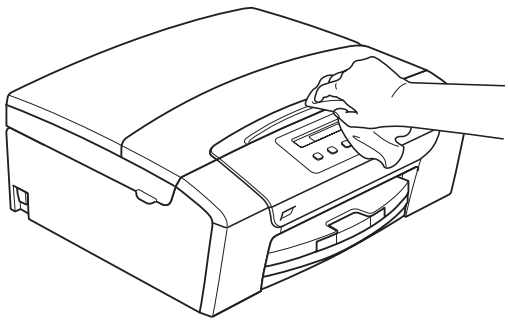

3 Klappen Sie die Abdeckung der Kassette auf und nehmen Sie das Papier aus der Papierzufuhr. Falls sich Papierreste oder ähnliches in der Kassette befinden, nehmen Sie diese heraus.

4 Wischen Sie die Papierzufuhr innen und außen mit einem weichen Lappen ab, um Staub zu entfernen.

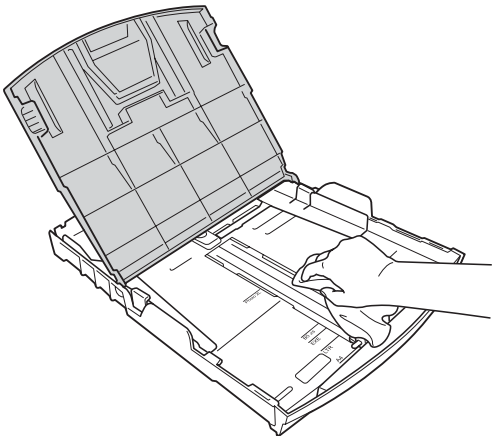

5 Schließen Sie die Abdeckung der Papierkassette und schieben Sie die Papierkassette langsam vollständig in das Gerät.

Scanner reinigen

1 Öffnen Sie die Vorlagenglas-Abdeckung (1). Reinigen Sie das Vorlagenglas (2) und die weiße Folie (3) mit einem fusselfreien, leicht mit nicht-entflammbarem Glasreiniger angefeuchteten weichen Tuch.

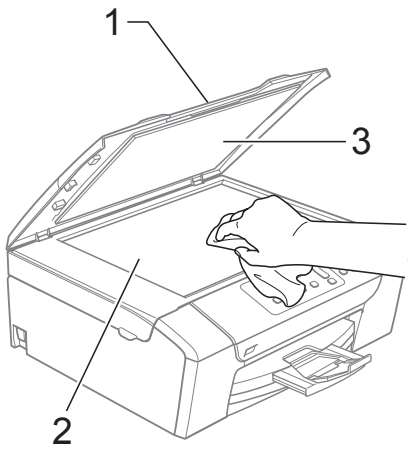

2 (nur DCP-185C)
Reinigen Sie den weißen Streifen (1) und den gegenüberliegenden Glasstreifen (2) mit einem weichen, fusselfreien, leicht mit nicht entflammbarem Glasreiniger angefeuchteten Tuch.

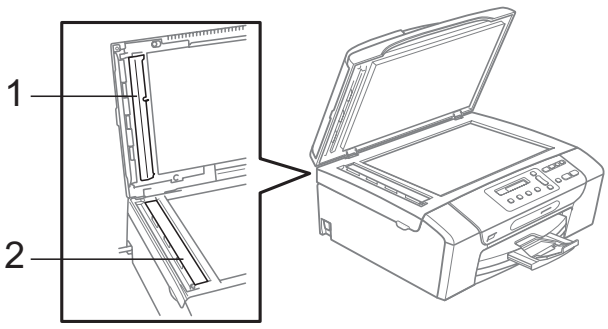

Hinweis

Zusätzlich zur Reinigung des Glasstreifens mit einem nicht entflammbaren Glasreiniger sollten Sie mit der Fingerspitze noch einmal über den Glasstreifen fahren und fühlen, ob sich noch Schmutz darauf befindet. Eventuell müssen Sie den Glasstreifen drei- bis viermal reinigen. Zum Testen kopieren Sie nach jedem Reinigungsvorgang ein leeres Blatt.

Druckwalze reinigen

WARNUNG

Ziehen Sie den Netzstecker des Gerätes, bevor Sie die Druckwalze (1) reinigen.

Falls sich Tinte auf der Druckwalze oder im Bereich der Druckwalze befindet, entfernen Sie diese mit einem weichen, trockenen, fusselfreien Tuch.

1. Öffnen Sie den Gehäusedeckel des Gerätes, bis er sicher einrastet.
2. Reinigen Sie die Druckwalze (1).

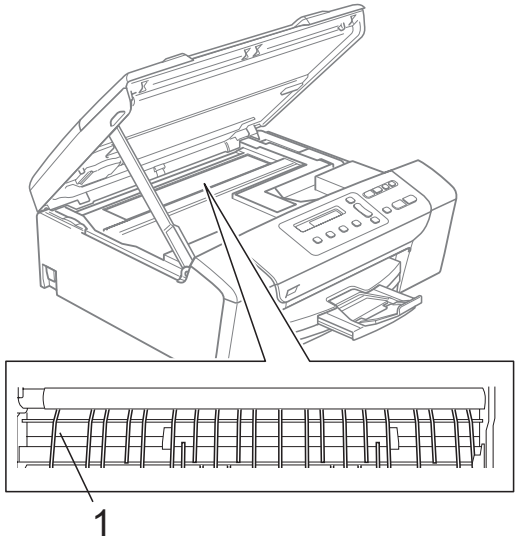

Papiereinzugsrolle reinigen

1. Ziehen Sie die Papierkassette ganz aus dem Gerät heraus.
2. Ziehen Sie den Netzstecker des Gerätes und öffnen Sie die Papierstau-Abdeckung (1) an der Rückseite des Gerätes.

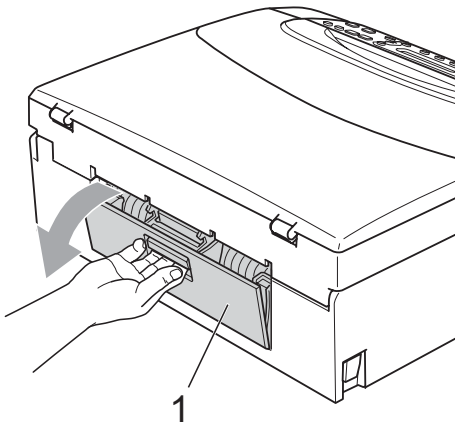

3. Reinigen Sie die Papiereinzugsrolle (1) mit einem leicht mit Isopropylalkohol angefeuchteten Wattestäbchen.

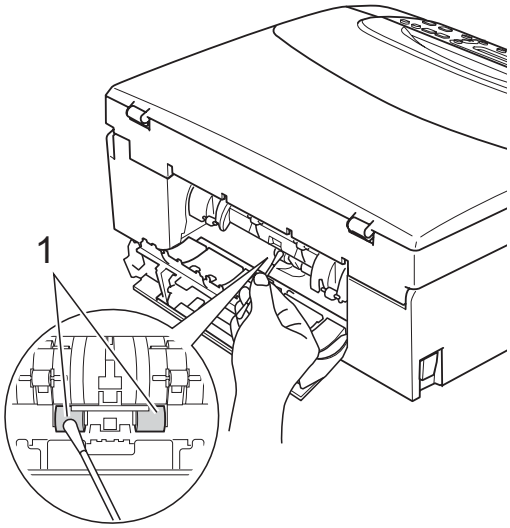

4. Schließen Sie die Papierstau-Abdeckung.
   Vergewissern Sie sich, dass die Abdeckung richtig geschlossen ist.
5. Schieben Sie die Papierkassette wieder vollständig in das Gerät.
6. Schließen Sie den Netzstecker wieder an.

Druckkopf reinigen

Um die bestmögliche Druckqualität zu erhalten, reinigt das Gerät bei Bedarf den Druckkopf automatisch. Sie können die Druckkopfreinigung auch manuell starten, wenn ein Druckqualitätsproblem auftritt.

Reinigen Sie den Druckkopf und die Tintenpatronen, wenn in Texten und Grafiken eine horizontale Linie oder Lücken erscheinen. Sie können entweder nur Schwarz oder drei Farben auf einmal (Gelb/Cyan/Magenta) oder alle vier Farben auf einmal reinigen.

Bei der Druckkopfreinigung wird Tinte verbraucht. Durch zu häufiges Reinigen wird unnötig Tinte verschwendet.

VORSICHT

Berühren Sie den Druckkopf NICHT. Das Berühren des Druckkopfes kann zu dauerhaften Schäden am Druckkopf und zum Verlust des Garantieanspruches führen.

1. Drücken Sie **Tinte**.
2. Drücken Sie ▲ oder ▼, um `Reinigen` zu wählen.
   Drücken Sie **OK**.
3. Drücken Sie ▲ oder ▼, um `Schwarz`, `Farbe` oder `Alles` zu wählen.
   Drücken Sie **OK**.
   Der Druckkopf wird nun gereinigt. Nach Abschluss der Reinigung wechselt das Gerät automatisch wieder zur Bereitschaftsanzeige.

Hinweis

Falls sich die Druckqualität nach mindestens fünfmaligem Reinigen nicht verbessert hat, setzen Sie eine neue original Brother-Tintenpatrone für jede Farbe ein, bei der das Problem auftritt. Reinigen Sie den Druckkopf erneut mindestens fünfmal. Falls sich die Druckqualität danach nicht verbessert hat, wenden Sie sich an Ihren Brother-Vertriebspartner.

Druckqualität prüfen

Wenn die Farben blass sind oder Streifen in Bildern oder Texten zu sehen sind, können verstopfte Tintendüsen die Ursache sein. Sie können dies anhand eines Testausdruckes überprüfen.

1. Drücken Sie **Tinte**.
2. Drücken Sie ▲ oder ▼, um `Testdruck` zu wählen.
   Drücken Sie **OK**.
3. Drücken Sie ▲ oder ▼, um `Druckqualität` zu wählen.
   Drücken Sie **OK**.
4. Drücken Sie **Start Farbe**.
   Das Gerät druckt eine Testseite zur Überprüfung der Druckqualität aus.
5. Prüfen Sie die Druckqualität der vier Farbblöcke auf der Testseite.
6. Im Display erscheint die Frage, ob die Qualität der vier Farben gut ist.

   ```
   Qualität OK?
   ▲ Ja ▼ Nein
   ```

7. Sie haben die folgenden Möglichkeiten:
   - Wenn alle Linien klar und deutlich zu sehen sind, drücken Sie ▲, um `Ja` zu wählen. Gehen Sie dann zu Schritt ⓫.
   - Falls - wie unten gezeigt - einige Striche fehlen, drücken Sie ▼ für `Nein`.

OK

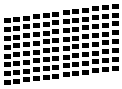

Schlecht

8 Sie werden gefragt, ob die Druckqualität des schwarzen und der drei farbigen Blöcke gut ist.

```
Schwarz OK?

▲ Ja ▼ Nein
```

Drücken Sie ▲ (Ja) oder ▼ (Nein).

9 Im Display erscheint die Frage, ob die Reinigung gestartet werden soll.

```
Reinigen starten

▲ Ja ▼ Nein
```

Drücken Sie ▲ (Ja).
Das Gerät beginnt, den Druckkopf zu reinigen.

10 Nachdem der Reinigungsvorgang abgeschlossen ist, drücken Sie **Start Farbe**. Das Gerät druckt nochmals die Testseite. Gehen Sie wieder wie ab Schritt ❺ beschrieben vor.

11 Drücken Sie **Stopp**.
Wenn Sie den Reinigungsvorgang mindestens 5-mal wiederholt haben und im Testdruck immer noch Striche fehlen, sollten Sie die entsprechende Tintenpatrone austauschen.
Fertigen Sie nach dem Austauschen der Tintenpatrone erneut einen Testdruck an. Besteht das Problem weiter, wiederholen Sie den Reinigungsvorgang und den Testdruck mit der neuen Patrone mindestens 5-mal. Fehlt anschließend noch immer Tinte im Ausdruck, wenden Sie sich bitte an Ihren Brother-Vertriebspartner.

VORSICHT

Berühren Sie den Druckkopf NICHT. Das Berühren des Druckkopfes kann zu dauerhaften Schäden am Druckkopf und zum Verlust des Garantieanspruches führen.

Hinweis

Wenn eine Druckkopf-Düse verstopft ist, sind horizontale Streifen im Ausdruck zu sehen.

Nach der Reinigung sind keine horizontalen Streifen mehr zu sehen.

Vertikale Ausrichtung prüfen

Die vertikale Ausrichtung des Druckkopfes sollte überprüft werden, falls nach einem Transport des Gerätes gedruckter Text verschwommen aussieht oder gedruckte Bilder blass erscheinen.

1 Drücken Sie **Tinte**.

2 Drücken Sie ▲ oder ▼, um Testdruck zu wählen.
Drücken Sie **OK**.

3 Drücken Sie ▲ oder ▼, um Ausrichtung zu wählen.
Drücken Sie **OK**.

4 Drücken Sie **Start S/W** oder **Start Farbe**.
Das Gerät druckt eine Testseite zur Überprüfung der vertikalen Ausrichtung aus.

```
Ausrichtung OK?

▲ Ja ▼ Nein
```

5 Überprüfen Sie anhand der Testmuster für 600 dpi und 1200 dpi, ob das Muster Nr. 5 am besten dem Beispiel „0“ entspricht.

- Wenn Nr. 5 für 600 dpi und für 1200 dpi am besten dem Beispiel „0“ entspricht, drücken Sie ▲ (`Ja`), um den Test zu beenden, und gehen Sie dann zu Schritt ❽.
- Falls ein anderes Testmuster dem Beispiel “0„ für 600 dpi oder 1200 dpi besser entspricht, drücken Sie ▼ (`Nein`), um das entsprechende Testmuster zu wählen.

6 Drücken Sie ▲ oder ▼, um für 600 dpi die Nummer des Testmusters zu wählen, dass dem Beispiel 0 am besten entspricht.

```
Ausricht 600 dpi
```

```
Beste:Nr. eing.5
```

Drücken Sie **OK**.

7 Drücken Sie ▲ oder ▼, um für 1200 dpi die Nummer des Testmusters zu wählen, dass dem Beispiel 0 am besten entspricht.

```
Ausricht 1200dpi
```

```
Beste:Nr. eing.5
```

Drücken Sie **OK**.

8 Drücken Sie **Stopp**.

Tintenvorrat überprüfen

Sie können den Tintenvorrat der Patronen überprüfen.

1 Drücken Sie **Tinte**.

2 Drücken Sie ▲ oder ▼, um `Tintenvorrat` zu wählen.
Drücken Sie **OK**.
Im Display wird der Tintenvorrat angezeigt.

```
S:-■■■■■□□+ ▲▼
```

3 Drücken Sie ▲ oder ▼, um die zu überprüfende Farbe zu wählen.

4 Drücken Sie **Stopp**.

Hinweis

Sie können den Tintenvorrat auch von Ihrem Computer aus überprüfen. (Weitere Informationen dazu finden Sie unter *Drucken* für Windows® oder *Drucken und Faxe senden* für Macintosh® im Software-Handbuch auf der CD-ROM.)

Geräteinformationen

Seriennummer anzeigen

Sie können sich die Seriennummer Ihres Gerätes wie folgt im Display anzeigen lassen:

1. Drücken Sie **Menü**.
2. Drücken Sie ▲ oder ▼, um `4.Geräte-Info` zu wählen.
   Drücken Sie **OK**.
3. Drücken Sie ▲ oder ▼, um `1.Serien-Nr.` zu wählen.
   Drücken Sie **OK**.

   XXXXXXX
4. Drücken Sie **Stopp**.

Verpacken des Gerätes für einen Transport

Zum Transport des Gerätes sollten Sie es wieder mit dem Originalmaterial, in dem es geliefert wurde, verpacken. Gehen Sie wie folgt vor, um das Gerät richtig zu verpacken. Schäden, die während des Versands entstehen, sind nicht von der Garantie gedeckt.

VORSICHT

Es ist wichtig, dass das Gerät den Druckkopf nach dem Drucken wieder in die richtige Position bringen kann. Warten Sie daher stets, bis alle Druckaufträge abgeschlossen sind und kein mechanisches Geräusch mehr zu hören ist, bevor Sie den Netzstecker ziehen. Wenn der Netzstecker zu früh gezogen wird, können Probleme beim Drucken und Schäden am Druckkopf entstehen.

1. Öffnen Sie die Tintenpatronen-Abdeckung.
2. Drücken Sie den Befestigungshebel zum Lösen der jeweiligen Tintenpatrone und nehmen Sie dann alle Tintenpatronen aus dem Gerät. (Siehe *Tintenpatronen wechseln* auf Seite 69.)
3. Setzen Sie den hellgrünen Transportschutz ein und schließen Sie dann die Tintenpatronen-Abdeckung.

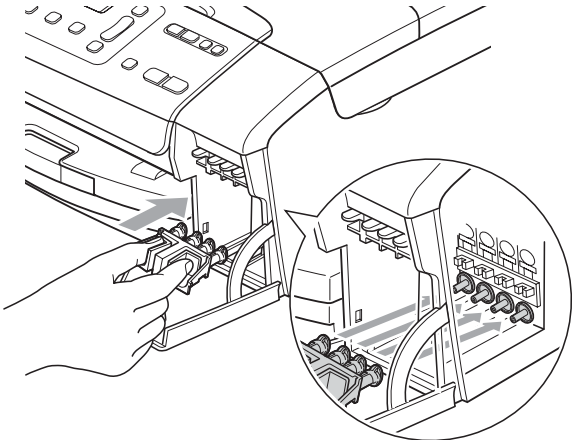

VORSICHT

Achten Sie darauf, dass die Plastikzapfen an beiden Seiten des grünen Transportschutzes (1) hörbar in die Aussparungen (2) einrasten.

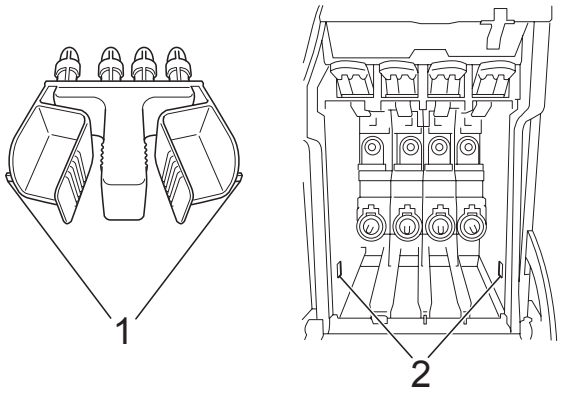

Wenn Sie den grünen Transportschutz nicht mehr finden, sollten Sie die Tintenpatronen vor dem Transport NICHT entfernen. Das Gerät darf nur mit dem grünen Transportschutz oder mit eingesetzten Tintenpatronen
versandt werden. Der Versand ohne eingesetzte Tintenpatronen oder Transportschutz kann zu Schäden am Gerät und zum Verlust von Gewährleistungsansprüchen führen.

4. Ziehen Sie den Netzstecker des Gerätes.

5. Heben Sie mit beiden Händen den Gehäusedeckel an den seitlichen Plastikgriffen an und klappen Sie ihn auf, bis er sicher einrastet. Ziehen Sie dann das Datenkabel ab.

6. Heben Sie den Gehäusedeckel (1) an, um die Stütze zu lösen. Drücken Sie dann die Stütze (2) vorsichtig nach unten und schließen Sie den Gehäusedeckel (3).

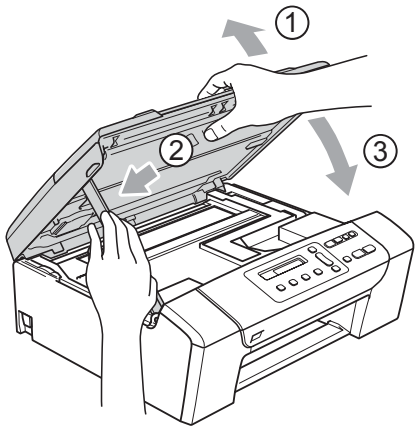

7. Packen Sie das Gerät in den Beutel und legen Sie es mit den Originalverpackungsmaterialien in den Originalkarton.

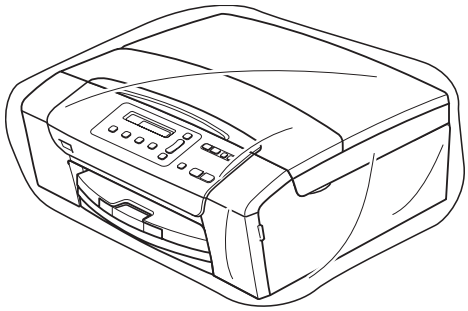

8 Packen Sie die gedruckten Materialien wie unten gezeigt in den Originalkarton. Packen Sie keine gebrauchten Tinten-patronen in den Karton.

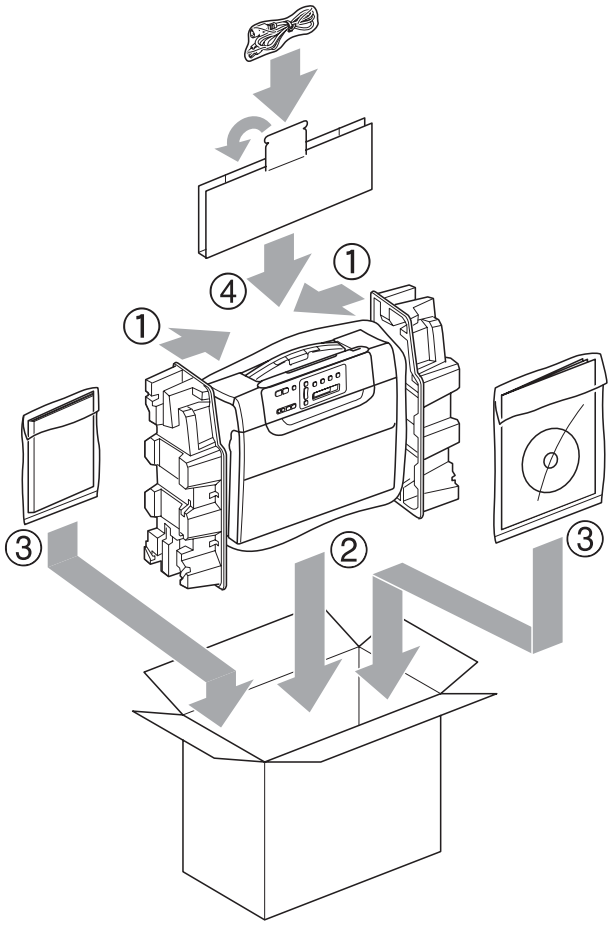

9 Schließen Sie den Karton und kleben Sie ihn zu.

C Menü und Funktionen

Benutzerfreundliche Bedienung

Die Funktionen des Gerätes werden entweder mit den Menütasten oder in einem übersichtlichen und leicht zu bedienenden Displaymenü eingestellt. Alle Menüfunktionen werden nach dem gleichen Prinzip eingestellt, so dass Sie schnell mit der Bedienung des Gerätes vertraut sind.

Das Display zeigt Ihnen jeweils Schritt für Schritt an, was zu tun ist. Sie müssen nur den Anweisungen im Display zur Auswahl von Menüs und Einstellungen folgen.

Funktionstabelle

Wenn Sie mit den Funktionen Ihres Gerätes vertraut sind, können Sie die Einstellungen auch einfach mit Hilfe der Funktionstabellen ab Seite 82 vornehmen. In dieser Tabelle finden Sie alle Menüfunktionen und die möglichen Einstellungen.

Menütasten

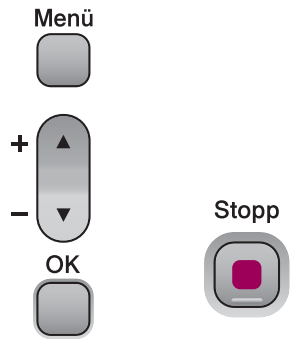

Menü	Funktionsmenü aufrufen
+ –	Durch aktuelle Menüebene blättern
OK	Nächste Menüebene Einstellung bestätigen
Stopp	Menü verlassen

Funktionsmenü aufrufen:

1. Drücken Sie **Menü**.

2. Drücken Sie:
   Sie können schneller durch die Menüs blättern, indem Sie ▲ bzw. ▼ drücken.

   ```
   1.Kopie
   ```

   ```
   2.Fotodirektdr.
   ```

   ```
   3.Ausdrucke
   ```

   ```
   4.Geräte-Info
   ```

   ```
   0.Inbetriebnahme
   ```

3. Drücken Sie **OK**, wenn das gewünschte Menü angezeigt wird.
   Es wird dann im Display die nächste Menüebene angezeigt.

4. Drücken Sie ▲ oder ▼, um die gewünschte Einstellung auszuwählen.

5. Drücken Sie **OK**.
   Nachdem eine Einstellung geändert wurde, erscheint im Display
   `Ausgeführt!`

Funktionstabelle

Die Funktionstabelle zeigt die verfügbaren Menüs und Funktionseinstellungen. Die werkseitigen Einstellungen sind fettgedruckt und mit einem Sternchen markiert.

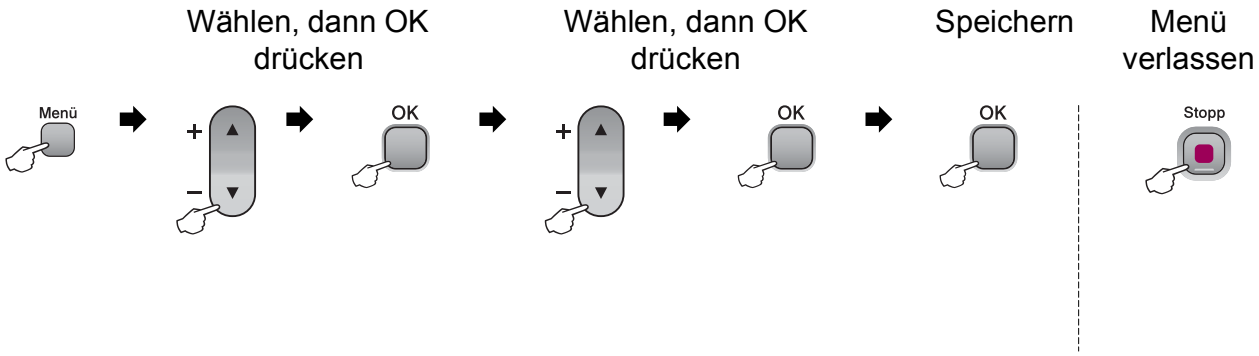

Hauptmenü	Untermenü	Menüauswahl	Optionen	Beschreibung	Seite
1.Kopie	1.Papiersorte	—	**Normalpapier***	Zum Einstellen der Papiersorte entsprechend dem in die Papierzufuhr eingelegten Papier.	27
			Inkjet-Papier		
			Brother BP71		
			Anderes Glanzp.		
			Folie		
	2.Papierformat	—	Letter	Zum Einstellen des Papierformats entsprechend dem in die Papierzufuhr eingelegten Papier.	28
			Legal		
			A4*		
			A5		
			10x15cm		
	3.Qualität	—	Hoch	Zur Auswahl der Kopierauflösung entsprechend der Art des Originals.	23
			Normal*		
			Entwurf		
	4.Helligkeit	—	-□□□□■+	Zum Einstellen der Helligkeit für Kopien.	26
			-□□□■□+		
			-□□■□□+*		
			-□■□□□+		
			-■□□□□+		
	5.Kontrast	—	-□□□□■+	Zum Einstellen des Kopienkontrastes.	27
			-□□□■□+		
			-□□■□□+*		
			-□■□□□+		
			-■□□□□+		
Die werkseitigen Einstellungen sind fettgedruckt und mit einem Sternchen markiert.					

Hauptmenü	Untermenü	Menüauswahl	Optionen	Beschreibung	Seite
2.Fotodirektdr.	**1.Druckqualität**	—	Normal **Foto***	Zum Einstellen der Druckqualität.	36
	2.Papiersorte	—	Normalpapier Inkjet-Papier Brother BP71 **Anderes Glanzp.***	Zum Einstellen der Papiersorte entsprechend dem in die Papierzufuhr eingelegten Papier.	36
	3.Papierformat	—	Letter A4 **10x15cm*** 13x18cm	Zum Einstellen des Papierformats entsprechend dem in die Papierzufuhr eingelegten Papier.	37
	4.Druckformat	—	8x10cm 9x13cm 10x15cm 13x18cm 15x20cm **Max. Größe***	Zum Einstellen der Größe, in der die Bilder gedruckt werden. (Diese Einstellung steht nur zur Verfügung, wenn A4 oder Letter als Papierformat gewählt ist.)	37
	Die werkseitigen Einstellungen sind fettgedruckt und mit einem Sternchen markiert.				

C

Hauptmenü	Untermenü	Menüauswahl	Optionen	Beschreibung	Seite
2.Fotodirektdr. (Fortsetzung)	5.Farboptimieren	Optimierung:Ein **Optimierung:Aus***	1.Helligkeit -□□□□■+ -□□□■□+ **-□□■□□+*** -□■□□□+ -■□□□□+	Zum Einstellen der Helligkeit.	37
			2.Kontrast -□□□□■+ -□□□■□+ **-□□■□□+*** -□■□□□+ -■□□□□+	Zum Einstellen des Kontrastes.	37
			3.Weißabgleich -□□□□■+ -□□□■□+ **-□□■□□+*** -□■□□□+ -■□□□□+	Beseitigt Verfärbungen von weißen Bildbereichen.	38
			4.Schärfe -□□□□■+ -□□□■□+ **-□□■□□+*** -□■□□□+ -■□□□□+	Stellt die Schärfe des Bildes ein.	38
			5.Farbintensität -□□□□■+ -□□□■□+ **-□□■□□+*** -□■□□□+ -■□□□□+	Zum Einstellen der Farbintensität im Bild.	39
	6.Anpassen	—	**Ein*** Aus	Schneidet ein zu langes oder zu breites Bild zurecht und passt es an das Papierformat an. Schalten Sie diese Funktion aus, wenn das Bild unverändert ausgedruckt werden soll.	39
	7.Randlos	—	**Ein*** Aus	Erweitert den Druckbereich bis zu den Papierkanten.	40

Die werkseitigen Einstellungen sind fettgedruckt und mit einem Sternchen markiert.

Hauptmenü	Untermenü	Menüauswahl	Optionen	Beschreibung	Seite
2.Fotodirektdr. (Fortsetzung)	**8.Datum drucken**	—	Ein **Aus***	Druckt das Datum auf Ihr Foto.	40
	0.Scannen: Medium	**1.Qualität**	SW 200x100 dpi SW 200 dpi **Farbe 150 dpi*** Farbe 300 dpi Farbe 600 dpi	Zur Auswahl der zum Scannen verwendeten Auflösung entsprechend der Vorlage.	40
		2.Vorlage s/w	**TIFF*** PDF	Zur Auswahl des Standard-Dateityps für schwarzweiße Vorlagen.	
		3.Vorlage farbig	**PDF*** JPEG	Zur Auswahl des Standard-Dateityps für farbige Vorlagen.	
3.Ausdrucke	**1.Hilfe**	—	—	Zum Ausdrucken von Berichten und Listen.	20
	2.Geräteeinstell	—	—		
4.Geräte-Info	**1.Serien-Nr.**	—	—	Zeigt die Seriennummer des Gerätes an.	77
	Die werkseitigen Einstellungen sind fettgedruckt und mit einem Sternchen markiert.				

C

Hauptmenü	Untermenü	Menüauswahl	Optionen	Beschreibung	Seite
0.Inbetriebnahme	**1.Datum/ Uhrzeit**	—	—	Zur Eingabe von Datum und Uhrzeit.	Siehe *Installationsanleitung*
	2.LCD-Kontrast	—	Hell **Dunkel***	Zum Einstellen des Display-Kontrastes.	19
	3.Energiesparen	—	10 Min. **5 Min.*** 3 Min. 2 Min. 1 Min 60 Min. 30 Min.	Sie können wählen, wie lange nach der letzten Verwendung des Gerätes automatisch zum Energiesparmodus umgeschaltet werden soll.	19
	0.Displaysprache	—	**Engl.*** Franz. Deutsch Niederl Italien	Zur Auswahl der Displayanzeigensprache.	19
	Die werkseitigen Einstellungen sind fettgedruckt und mit einem Sternchen markiert.				

D Technische Daten

Allgemein

Druckwerk	Tintenstrahl-Druckwerk	
Druckmethode	Schwarz:	Piezo-Technologie mit 94 × 1 Düsen
	Farbe:	Piezo-Technologie mit 94 × 3 Düsen
Speicher	32 MB	
Display (LCD - Flüssigkristallanzeige)	16 Zeichen × 1 Zeile	
Netzanschluss	220 bis 240 V, 50/60 Hz	
Leistungsaufnahme	DCP-145C	
	Ausgeschaltet:	Durchschnittlich 0,5 W
	Energiesparmodus:	Durchschnittlich 2,5 W
	Bereitschaft:	Durchschnittlich 3,5 W
	Betrieb:	Durchschnittlich 15 W
	DCP-163C, DCP-165C und DCP-167C	
	Ausgeschaltet:	Durchschnittlich 0,5 W
	Energiesparmodus:	Durchschnittlich 2,5 W
	Bereitschaft:	Durchschnittlich 3,5 W
	Betrieb:	Durchschnittlich 18 W
	DCP-185C	
	Ausgeschaltet:	Durchschnittlich 0,6 W
	Energiesparmodus:	Durchschnittlich 2,5 W
	Bereitschaft:	Durchschnittlich 3,5 W
	Betrieb:	Durchschnittlich 23 W

Abmessungen

DCP-145C [1], DCP-163C, DCP-165C und DCP-167C:

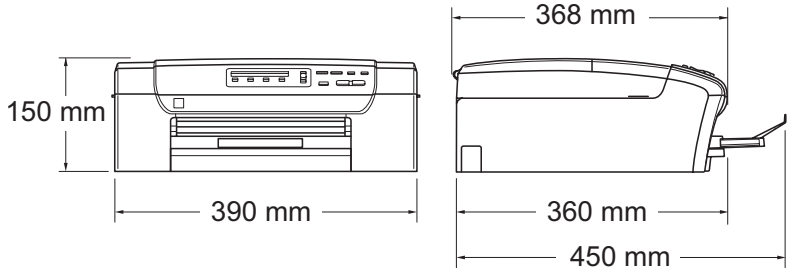

[1] Das DCP-145C unterstützt nur USB-Flash-Speicher.

DCP-185C:

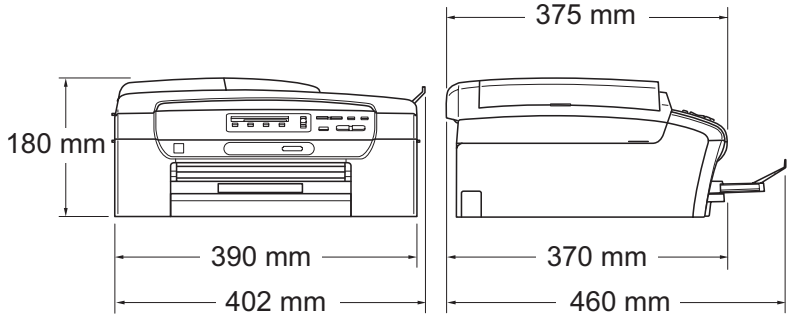

Gewicht

DCP-145C, DCP-163C, DCP-165C und DCP-167C: 7,1kg

DCP-185C: 7,8 kg

Geräuschpegel

Betrieb: 50 dB oder weniger [1]

Geräuschpegel gemäß ISO 9296

Betrieb:

DCP-145C

L_{WAd} = 59,0 dB (schwarzweiß)

L_{WAd} = 56,8 dB (farbig)

DCP-163C, DCP-165C und DCP-167C

L_{WAd} = 63,6 dB (schwarzweiß)

L_{WAd} = 55,8 dB (farbig)

DCP-185C

L_{WAd} = 63,8 dB (schwarzweiß)

L_{WAd} = 56,2 dB (farbig)

Bürogeräte mit L_{WAd} > 63,0 dB (A) sind nicht zur Verwendung in Räumen geeignet, in denen vorwiegend geistig gearbeitet wird. Solche Geräte sollten aufgrund der Lärmemission in gesonderten Räumen aufgestellt werden.

Temperatur	Betrieb:	10 - 35 °C
	Beste Druckqualität:	20 - 33 °C
Luftfeuchtigkeit	Betrieb:	20 - 80 % (ohne Kondensation)
	Beste Druckqualität:	20 - 80 % (ohne Kondensation)
Automatischer Vorlageneinzug (ADF) (nur DCP-185C)	Bis zu 15 Seiten Empfohlene Umgebungsbedingungen für beste Resultate: Temperatur: 20 °C - 30 °C Luftfeuchtigkeit: 50 % - 70 % Papier: 80 g/m^2	
Papierkassette	100 Blatt (80 g/m^2)	

[1] Abhängig von den Druckbedingungen

Druckmedien

Papierzufuhr	**Papierkassette** ■ Papiersorte: Normalpapier, Inkjet-Papier (beschichtetes Papier), Fotopapier (Glanzpapier) [2], Folien [1] [2] und Umschläge ■ Papierformat: Letter, Legal, Executive, A4, A5, A6, JIS B5, Umschläge (COM 10, DL, C5, Monarch, JE4), Photo 10 × 15 cm, Photo 2L 13 × 18 cm, Karteikarte und Postkarte [3]. Breite: 100 - 215,9 mm Länge: 150 - 355,6 mm Genaueres finden Sie unter *Papiergewicht/-stärke und Kapazität der Papierzufuhr* auf Seite 16. ■ Fassungsvermögen der Papierkassette: Ca. 100 Blatt Normalpapier (80 g/m^2)
Papierausgabe	Bis zu 50 Blatt A4-Normalpapier (Ausgabe mit der Druckseite nach oben) [2]

1 Verwenden Sie nur speziell für Tintenstrahlgeräte empfohlene Folien.

2 Es wird empfohlen, die bedruckten Glanzpapiere und Folien direkt nach dem Ausdruck von der Papierablage zu nehmen, um das Verschmieren der Schrift zu vermeiden.

3 Siehe *Papiersorten und Verwendungsmöglichkeiten* auf Seite 15.

Kopierer

Farbe/Schwarzweiß	Ja/Ja
Dokumentengröße	Nur DCP-185C: Vorlageneinzug (Breite): 148 mm bis 216 mm Nur DCP-185C: Vorlageneinzug (Länge): 148 mm bis 355,6 mm Vorlagenglas (Breite): Max. 215,9 mm Vorlagenglas (Länge): Max. 297 mm
Mehrfachkopien	Gestapelt bis zu 99 Sortiert bis zu 99 (nur schwarzweiß) (nur DCP-185C)
Vergrößern/Verkleinern	25 % bis 400 % (in 1 %-Schritten)
Auflösung	Schwarzweiß ■ Einlesen bis zu 1200 × 1200 dpi ■ Ausdruck bis zu 1200 × 1200 dpi Farbe ■ Einlesen bis zu 1200 × 600 dpi ■ Ausdruck bis zu 1200 × 600 dpi

Speichermedium-Funktionen

Hinweis

Das DCP-145C unterstützt nur USB-Flash-Speicher.

Kompatible Speichermedien [1]	Memory Stick®
	Memory Stick Pro™
	Memory Stick Micro (M2) mit Adapter
	Memory Stick Duo™ mit Adapter
	SD [2]
	SDHC [3]
	microSD mit Adapter
	miniSD™ mit Adapter
	xD-Picture Card™ [4]
	USB-Stick (USB-Flash-Speicher) [5]
Auflösung	Bis zu 2400 × 1200 dpi
Dateityp/Bildformat	DPOF, EXIF, DCF
(Dateityp)	Fotodruck: JPEG [6]
(Bildformat)	Scan to Medium: JPEG, PDF (farbig)
	TIFF, PDF (Schwarzweiß)
Max. Dateienanzahl	999 Dateien pro Speicherkarte
	(Die Ordnerebene der Speicherkarte und des USB-Sticks wird mitgezählt.)
Ordnerstruktur	Die Dateien müssen sich in der 1. bis 4. Ordnerebene der Speicherkarte oder des USB-Sticks befinden.
Randlos drucken	Letter, A4, Photo 10 × 15 cm, Photo 2L (13 × 18 cm) [7]

1 Speicherkarten, Adapter und USB-Flash-Speicher gehören nicht zum Lieferumfang.

2 16 MB bis 2 GB

3 4 GB bis 8 GB

4 xD-Picture Card™ (herkömmlich) 16 MB bis 512 MB,
xD-Picture Card™ Type M 256 MB bis 2 GB
xD-Picture Card™ Type M+ 1 GB und 2 GB
xD-Picture Card™ Type H 256 MB bis 2 GB

5 USB 2.0 Standard
USB-Massenspeicher-Klasse von 16 MB bis 8 GB
Unterstütztes Format: FAT12/FAT16/FAT32

6 Das progressive JPEG-Format wird nicht unterstützt.

7 Siehe *Papiersorten und Verwendungsmöglichkeiten* auf Seite 15.

PictBridge

Kompatibilität	Unterstützt den PictBridge-Standard (Camera & Imaging Products Association) CIPA DC-001. Besuchen Sie http://www.cipa.jp/pictbridge, um weitere Informationen zu erhalten.
Schnittstelle	PictBridge USB-Anschluss

Scanner

Farbe/Schwarzweiß	Ja/Ja
TWAIN-Kompatibilität	Ja (Windows® 2000 Professional/XP/ XP Professional x64 Edition/Windows Vista®)
	Mac OS® X 10.2.4 oder höher
WIA-kompatibel	Ja (Windows® XP [1]/Windows Vista®)
Farbtiefe	36 Bit Farbe (intern)
	(Tatsächlich intern: 30 Bit Farbe/Tatsächlich extern: 24 Bit Farbe) [2]
	24 Bit Farbe (extern)
Auflösung	Bis zu 19200 × 19200 dpi (interpoliert) [2]
	Bis zu 2400 × 1200 dpi (optisch) (vom Vorlagenglas)
	Bis zu 1200 × 600 dpi (optisch) (vom Vorlageneinzug) (nur DCP-185C)
Scangeschwindigkeit	Schwarzweiß: Bis zu 3,44 Sekunden
	Farbe: Bis zu 4,83 Sekunden
	(A4-Dokument mit 100 × 100 dpi)
Dokumentengröße	Nur DCP-185C: Vorlageneinzug (Breite): 148 mm bis 215,9 mm
	Nur DCP-185C: Vorlageneinzug (Länge): 148 mm bis 355,6 mm
	Vorlagenglas (Breite): Max. 215,9 mm
	Vorlagenglas (Länge): Max. 297 mm
Abtastbreite	Bis zu 210 mm
Graustufen	256

[1] Windows® XP in diesem Benutzerhandbuch schließt Windows® XP Home Edition, Windows® XP Professional und Windows® XP Professional x64 Edition mit ein.

[2] Mit dem WIA-Treiber für Windows® XP und Windows Vista® kann maximal mit 1200 × 1200 dpi gescannt werden. (Zur Verwendung von Auflösungen bis zu 19200 × 19200 dpi verwenden Sie bitte das Brother Dienstprogramm. Lesen Sie dazu das Software-Handbuch auf der CD-ROM.)

Drucker

Druckertreiber	Windows® 2000 Professional/XP/XP Professional x64 Edition/Windows Vista® (unterstützt den Brother Datenkompressionsmodus)
	Mac OS® X 10.2.4 oder höher: Brother Ink-Treiber
Auflösung	Bis zu 6000 × 1200 dpi
	2400 × 1200 dpi
	1200 × 1200 dpi
	1200 × 600 dpi
	600 × 600 dpi
	600 × 300 dpi
	450 × 150 dpi (schwarzweiß)
	600 × 150 dpi (farbig)
Druckgeschwindigkeit	DCP-145C:
	Bis zu 27 Seiten/Minute (schwarzweiß) [1]
	Bis zu 22 Seiten/Minute (farbig) [1]
	(DCP-163C, DCP-165C, DCP-167C, und DCP-185C:
	Bis zu 30 Seiten/Minute (schwarzweiß) [1]
	Bis zu 25 Seiten/Minute (farbig) [1]
Druckbreite	204 mm (210 mm) [2] (A4)
Randlos drucken	Letter, A4, A6, Photo (10 × 15 cm), Karteikarte, Photo 2L (13 × 18 cm), Postkarte [3]

[1] Nach Brother Standard-Test.
A4-Format im Entwurfsdruck

[2] Wenn die Funktion zum randlosen Drucken eingeschaltet ist.

[3] Siehe *Papiersorten und Verwendungsmöglichkeiten* auf Seite 15.

Schnittstellen

USB-Schnittstelle [1] [2] Verwenden Sie ein USB-2.0-Kabel, das nicht länger als 2,0 Meter ist.

[1] Das Gerät hat einen Full-Speed USB-2.0-Anschluss. Dieser Anschluss ist kompatibel mit Hi-Speed USB 2.0, überträgt jedoch höchstens 12 Mbits/s. Das Gerät kann auch an einen Computer mit USB 1.1-Schnittstelle angeschlossen werden.

[2] USB-Anschlüsse von Drittfirmen werden für Macintosh® nicht unterstützt.

Systemvoraussetzungen

UNTERSTÜTZTE BETRIEBSSYSTEME UND SOFTWARE-FUNKTIONEN								
Computerplattform & Betriebssystem-version		**Unterstützte Computer-Software-Funktionen**	**PC-Schnittstelle**	**Prozessorge-schwindigkeit (Minimum)**	**RAM (Minimum)**	**RAM (empfohlen)**	**Freier Festplattenspei-cher zur Installation**	
							Für Treiber	Für Anwendungen
Windows®-Betriebs system [1]	2000 Professional [4]	Drucken, Scannen, Wechsel-datenträger	USB	Intel® Pentium® II oder gleichwertig	64 MB	256 MB	110 MB	340 MB
	XP Home [2 4] XP Professional [2 4]				128 MB		110 MB	340 MB
	Professional x64 Edition [2]			64-Bit (Intel®64 oder AMD64) unterstützte CPU	256 MB	512 MB	110 MB	340 MB
	Windows Vista® [2]			Intel® Pentium® 4 oder gleichwertig 64-Bit (Intel®64 oder AMD64) unterstützte CPU	512 MB	1 GB	600 MB	530 MB
Macintosh®-Betriebs system [5]	Mac OS® X 10.2.4 - 10.4.3	Drucken, Scannen, Wechsel-datenträger	USB [3]	PowerPC G4/G5 PowerPC G3 350 MHz	128 MB	256 MB	80 MB	400 MB
	Mac OS® X 10.4.4 oder höher	Drucken, Scannen, Wechsel-datenträger	USB [3]	PowerPC G4/G5 Intel® Core™-Prozessor	512 MB	1 GB		

Bedingungen:

1 Microsoft® Internet Explorer 5.5 oder höher.

2 Auflösung für WIA 1200x1200. Das Brother Scanner-Dienstprogramm ermöglicht die Verwendung einer Auflösung von bis zu 19200 x 19200 dpi.

3 USB-Anschlüsse von Drittfirmen werden nicht unterstützt.

4 PaperPort™ 11SE unterstützt Microsoft® SP4 oder höher für Windows® 2000 und SP2 oder höher für XP.

5 Presto!® PageManager® auf der CD-ROM unterstützt Mac OS® X 10.3.9 oder höher.
Für Mac OS® X 10.2.4-10.3.8 kann Presto!® PageManager® vom Brother Solutions Center heruntergeladen werden.

Die jeweils aktuellsten Treiber finden Sie auf der Website http://solutions.brother.com.

Alle Warenzeichen, Marken und Produktnamen sind Eigentum der betreffenden Firmen.

D

Verbrauchsmaterialien

Tintenpatronen	1 schwarze und 3 separate farbige Patronen (Gelb, Cyan und Magenta), separat vom Druckkopf austauschbar
Lebensdauer der Tintenpatronen	Bei der Erstinstallation wird Tinte zum Auffüllen des Tintenleitungssystems verbraucht, um Ausdrucke in hoher Qualität erstellen zu können. Dies geschieht nur einmal. Mit allen nachfolgend eingesetzten Tintenpatronen kann die angegebene Seitenzahl gedruckt werden. Die im Lieferumfang enthaltenen Tintenpatronen haben eine geringere Reichweite als Standard-Tintenpatronen (65 %).

Ersatz-Tintenpatrone

Tintenpatrone (DCP-145C, DCP-163C, DCP-165C, DCP-167C)

Schwarz (LC980BK)	Gelb (LC980Y)	Cyan (LC980C)	Magenta (LC980M)
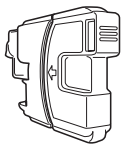	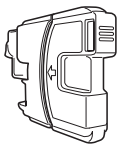		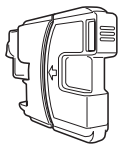

Schwarze Patrone: Ca. 300 Seiten [1]

Farbpatronen (Gelb, Cyan, Magenta): Ca. 260 Seiten je Farbpatrone [1]

Tintenpatrone (DCP-185C)

Schwarz (LC1100BK)	Gelb (LC1100Y)	Cyan (LC1100C)	Magenta (LC1100M)
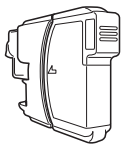	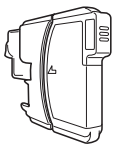	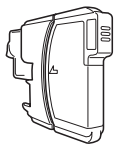	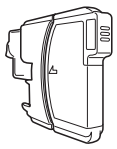

Schwarze Patrone: Ca. 450 Seiten [1]

Farbpatronen (Gelb, Cyan, Magenta): Ca. 325 Seiten je Farbpatrone [1]

Weitere Informationen zu Verbrauchsmaterialien finden Sie unter http://www.brother.com/pageyield.

[1] Diese ungefähren Angaben zur Reichweite der Tintenpatrone entsprechen der Norm ISO/IEC 24711.

Was ist Innobella™?

Innobella™ ist eine neue Reihe von Verbrauchsmaterialien, die von Brother angeboten werden. Der Name „Innobella™“ leitet sich von den Begriffen „Innovation“ und „Bella“ (was auf italienisch „schön“ bedeutet) ab und repräsentiert eine „innovative“ Technologie, die den Brother-Kunden „schöne“ und „langlebige“ Druckergebnisse liefert.

Zum Ausdruck von Fotos empfiehlt Brother Innobella™ Glossy-Photo-Papier (BP71-Serie) für hohe Qualität. Hervorragende Druckergebnisse erzielen Sie mit Innobella™ Tinte und Papier.

E Fachbegriffe

Hier finden Sie eine Beschreibung der Funktionen und Fachbegriffen, die in Brother-Handbüchern vorkommen. Welche Funktionen zur Verfügung stehen, ist je nach Modell verschieden.

Automatischer Vorlageneinzug (ADF)

Automatischer Vorlageneinzug, in den mehrere Seiten auf einmal eingelegt werden können, die dann vom Gerät automatisch nacheinander eingezogen werden.

Display (LCD - Flüssigkristallanzeige)

Flüssigkristallanzeige am Funktionstastenfeld, die beim Einstellen von Funktionen anzeigt, was zu tun ist, sowie Datum und Uhrzeit zeigt, sofern das Gerät nicht mit anderen Funktionen beschäftigt ist.

Farboptimierung

Optimiert die Farbeinstellungen (Schärfe, Weißpegel und Farbintensität) für den Ausdruck.

Fotodirektdruck

Ermöglicht den Ausdruck digitaler Fotos einer Digitalkamera in hoher Auflösung mit Fotoqualität.

Funktionsmenü

Zum Ändern von Geräteeinstellungen.

Geräteeinstellungen

Ein Ausdruck, der über die aktuellen Funktionseinstellungen informiert.

Graustufen

Grautöne, die zum Kopieren und Scannen von Fotografien zur Verfügung stehen.

Helligkeit

Durch Ändern dieser Einstellung wird das gesamte Bild heller oder dunkler.

Hilfeliste

Ausdruck einer Menütabelle, die Ihnen beim Einstellen von Menüfunktionen hilft.

Innobella™

Innobella™ ist eine neue Reihe von original Brother Verbrauchsmaterialien. Um beste Druckergebisse zu erzielen, empfielt Brother Innobella™ Tinte und Papier.

Kontrast

Einstellung zum Verbessern der Qualität beim Kopieren von besonders hellen oder besonders dunklen Vorlagen.

PictBridge

Möglichkeit, die Digitalkamera direkt an das Gerät anzuschließen, um die Bilder der Kamera mit hoher Auflösung in Fotoqualität auszudrucken.

Scan to Medium

Sie können schwarzweiße oder farbige Dokumente (z. B. Fotos) einscannen und direkt auf einer Speicherkarte oder einem USB-Stick speichern. Schwarzweiße Dokumente können als TIFF- oder PDF-Datei gespeichert werden, farbige Dokumente als PDF- oder JPEG-Datei.

Scannen

Einlesen eines Dokumentes zur Weiterverarbeitung am Computer.

Temporäre Einstellungen

Einstellungen, die nur zum Kopieren der nächsten Vorlage gültig sind.

Texterkennung
(OCR - Optical Character Recognition)

Die Software ScanSoft™ PaperPort™ 11SE bzw. die Software Presto!® PageManager® konvertiert einen eingescannten Text so, dass er mit einem Textverarbeitungsprogramm geöffnet und bearbeitet werden kann.

F Stichwortverzeichnis

A

ADF (Automatischer Vorlageneinzug) 17
Apple® Macintosh®
  Siehe Software-Handbuch auf der CD-ROM.
Auflösung
  Drucken 95
  Kopieren 91
  Scannen 94

B

Berichte
  ausdrucken 20
  Geräteeinstellungen 20
  Hilfe ausdrucken 20
Betriebsart wählen
  Photo 7
  Scannen 6

C

ControlCenter
  Siehe Software-Handbuch auf der CD-ROM.

D

Display 80
Display (Flüssigkristallanzeige) 80
  Hilfe 20
  Kontrast 19
  Sprache 19
Dokumentenstau
  Dokument 66
Drucken
  Auflösung 95
  Bedruckbarer Bereich 12
  Berichte und Listen 20
  Kleine Ausdrucke 11
  Papierstau 67
  Probleme 59
  Qualität steigern 74
  Technische Daten 95
  Treiber 95

E

Energie sparen 19

F

Fehlermeldungen 63
  Druck unmöglich 63
  Erkennen unmögl. 63
  Fehler:Druck 63
  Fehler:Init 63
  Fehler:Scan 63
  Keine Patronen 64
  Nur S/W-Druck 64
  Papier prüfen 65
  Speicher voll 65
  Wenig Tinte 65
Foliein 90
Folien 16
Funktionstabelle 80
Funktionstastenübersicht 6

G

Geräteeinstellungen 80
Graustufen 94

H

Hilfe
  Anzeigen im Display 80
  Fehlermeldungen
    Menütasten 80
  Funktionstabelle 80

I

Innobella™ 99

K

Kopieren
einmal 22
mehrfach 22
Papiersorte 27
Qualität 23
sortiert 26
Tasten 22
temporäre Einstellungen 22
Vergr./Verkl.-Taste 23
Vorlagenglas verwenden 18
Kopieroptionen-Taste
Papierformat 28
Papiersorte 27

M

Macintosh®
Siehe Software-Handbuch auf der CD-ROM.

P

PaperPort™ 11SE mit Texterkennung
Siehe Software-Handbuch auf der CD-ROM und PaperPort™ 11SE mit Texterkennung (Kurzanleitungen)
Papier 13, 90
einlegen 8
Größe der Vorlage 17
Kapazität 16
Papierformat 15
Papiersorte 15
PictBridge
DPOF-Druck 44
Presto!® PageManager®
Siehe die Hilfe in Presto!® PageManager®, um das Benutzerhandbuch aufzurufen. ....
Problemlösung 59
Dokumentenstau 66
Druckqualität 74
Fehlermeldungen 63
Papierstau 67
Tintenvorrat überprüfen 76
wenn Probleme auftreten
Drucken 59
Kopieren 61
Scannen 62
Software 62
Speichermedium-Funktionen 62

Q

Qualität-Taste (kopieren) 22

R

Reinigen
Druckkopf 74
Druckwalze 73
Papiereinzugsrolle 73
Scanner 72

S

Scannen
Siehe Software-Handbuch auf der CD-ROM.
Seriennummer
finden .... siehe zweite Umschlagseite
Sicherheitshinweise 54
Speicherkarten-Funktion™
DPOF-Ausdruck 35
Speichermedium-Funktionen
Bilder drucken 34
Datum drucken 40
Druckeinstellungen
Farbintensität 39
Helligkeit 37
Kontrast 37
Papiersorte und Druckformat 36, 37
Qualität 36
Schärfe 38
Größe anpassen 39
Index (Miniaturansichten) drucken 33
Memory Stick Pro™ 30
Memory Stick® 30
Randlos drucken 40
Scan to Medium 40
SD 30
SDHC 30
technische Daten 92
xD-Picture Card™ 30

Speichermedium-Funktionen™
Druckeinstellungen
Weißabgleich 38
vom Computer aus
Siehe Software-Handbuch auf der CD-ROM.
Speicher-voll-Meldung 65
Stau
Papierstau 67

T

Temporäre Kopiereinstellungen 22
Tintenpatronen
Tintenpunktzähler 69
Tintenvorrat überprüfen 76
wechseln 69
Transport des Gerätes 77

U

Umschläge 10, 15, 16

V

Verbrauchsmaterialien 98
Verkleinern
Kopien 23
Vorlagenglas
reinigen 72
verwenden 18

W

Wartung
Tintenpatronen wechseln 69
Windows®
Siehe Software-Handbuch auf der CD-ROM.

F

Besuchen Sie unsere Website
http://www.brother.com

Dieses Gerät entspricht den Bestimmungen des Landes, für das es zugelassen wurde. Die Brother-Vertretungen und Brother-Händler der einzelnen Länder können die technische Unterstützung nur für die Geräte übernehmen, die in ihrem jeweiligen Land gekauft und zugelassen wurden.